CUCINE LUBE

GRUPPO LUBE

CREO KITCHENS

ACCESSORI PER CASSETTI

portaposate vuoti
empty cutlery tray

75.37X
cassetto da 30.

In faggio listellato scavato 4 vani

30 cm drawer

With 4 grooves, made of beech wood strips.

prof. 500 (208x472)
Deep

cod. 08707537X

75.36X
modulo 300 mm. / cassetto da 40

In faggio listellato scavato 6 vani

300 mm drawer/40 cm drawer

With 6 grooves, made of beech wood strips.

prof. 500 (300x472)
Deep

cod. 08707536X

75.38X
cassetto da 45.

In faggio listellato scavato 6 vani

45 cm drawer

With 6 grooves, made of beech wood strips.

prof. 500 (358x472)
Deep

cod. 08707538X

75.39X
cassetto da 60.

In faggio listellato scavato 7 vani

60 cm drawer

With 7 grooves, made of beech wood strips.

prof. 500 (508x472)
Deep

cod. 08707539X

75.3936X
cassetto da 90.

In faggio listellato scavato 12 vani

90 cm drawer

With 12 grooves, made of beech wood strips.

prof. 500 (808x472)
Deep

cod. 08707540X

portaposate e contenitori cassetto da 90

cutlery tray and jars for 90 cm drawer

76.22X

Portaposate intero da 90 - tipo B
(5 portaspezie + 3 scatole quadrate)

Cutlery tray for 90 cm drawer-type B
(5 spice jars + 3 porcelain jars)

prof. 500 (808x472)
Deep

cod. 08707622X

76.23X

Portaposate intero da 90 - tipo C
(5 portaspezie + 2 tagliapellicola)

Cutlery tray for 90 cm drawer-type C
(5 spice jars + 2 foil cutter)

prof. 500 (808x472)
Deep

cod. 08707623X

75.43X

Portapadelle e coperchi per cestone da cm 60

Pan and lid rack for deep drawer cm 60

prof. 500 (508x472)
Deep

cod. 08708040X

75.44X

Portapadelle e coperchi per cestone da cm 90

Pan and lid rack for deep drawer cm 90

prof. 500 (808x472)
Deep

cod. 08708042X

elletipi
1954

Ricercato sistema porta stoviglie da cassettone in Acciaio Inox AISI 304 composto da una vasca raccogli gocce in acciaio spazzolato elettrosaldata con all'interno una griglia porta piatti, una griglia porta coperchi in filo d'acciaio ed una bacinella forata di servizio (che può esser utilizzata anche per trasportare gli oggetti dal cassettone alla tavola). Linee minimali e materiali nobili per un prodotto top di gamma.

Sophisticated system of plates and dishes housings made out of stainless steel AISI 304 composed of a drip tray in welded brushed steel with on the inside a plate rack, a pan rack in chrome steel wire and a perforated glass tray (which can be used also to carry items from the drawers to the table). Minimal lines and noble materials for a product top of a range.

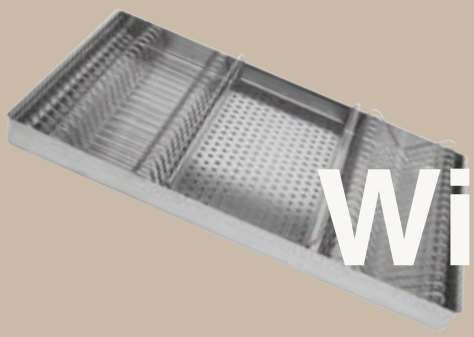

Wizard X

Caratteristiche:

1. Vasca raccogli gocce in acciaio spazzolato AISI 304 elettrosaldata.
2. Accessori porta piatti e porta coperchi in filo d'acciaio AISI 304
3. Bacinella forata di servizio con supporti in gomma.
4. Semplicità di installazione.
5. Facile da pulire.

Features:

1. Drip tray welded and brushed stainless steel AISI 304.
2. Accessories plate rack and lid holder made out of steel wire AISI 304
3. Perforated service tray with rubber support on the wire legs.
4. Easy installation.
5. Easy to clean.

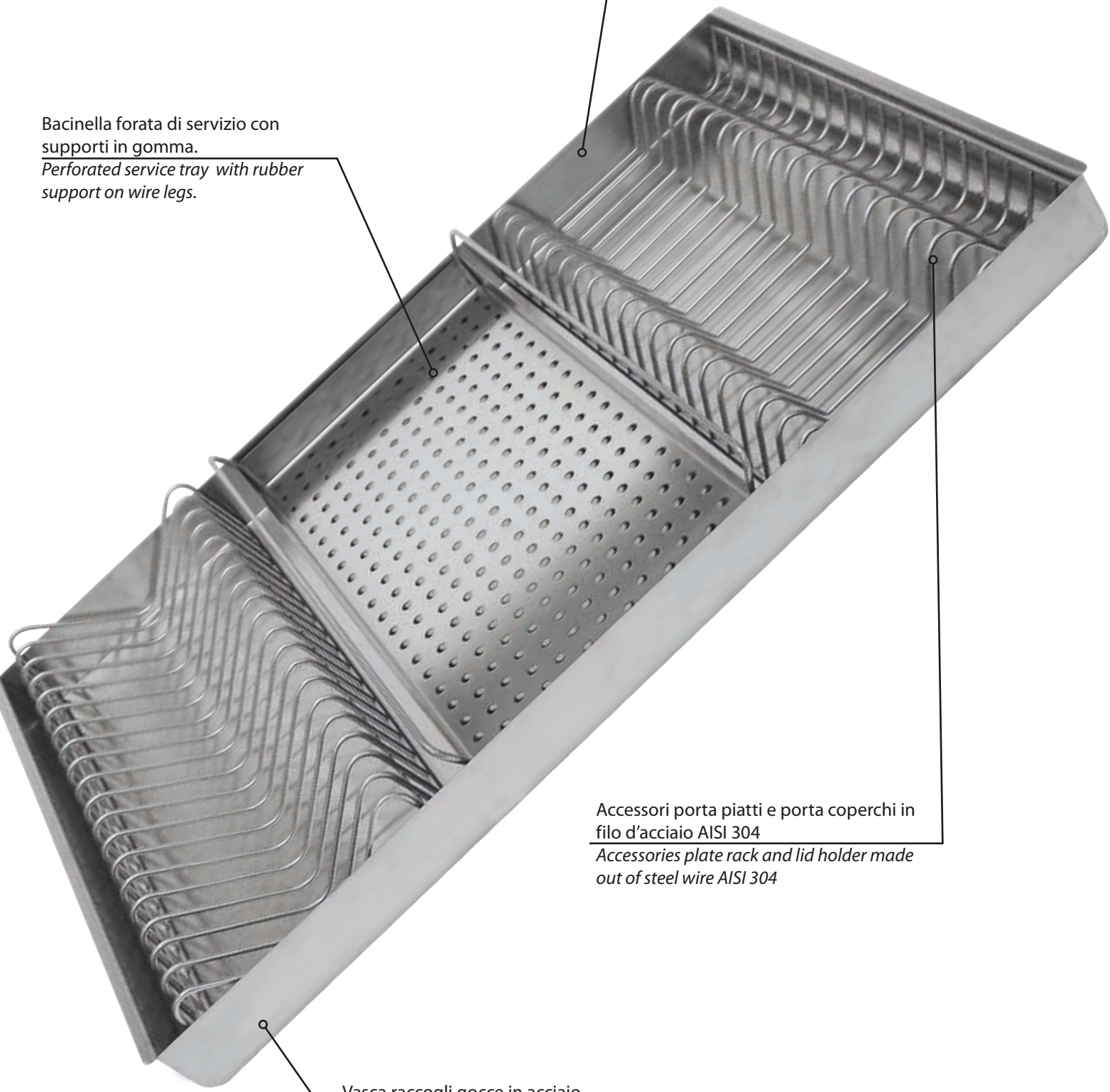
Facile da pulire.
Easy to clean.
Bacinella forata di servizio con supporti in gomma.
Perforated service tray with rubber support on wire legs.
Accessori porta piatti e porta coperchi in filo d'acciaio AISI 304
Accessories plate rack and lid holder made out of steel wire AISI 304
Vasca raccogli gocce in acciaio spazzolato AISI 304 elettrosaldata
Drip tray welded in brushed stainless steel AISI 304.

kg 3,5

Ax

45

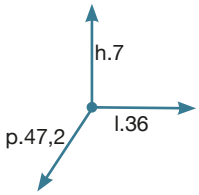

Cod. 08708650

I500 X045

kg 4,5

Ax

60

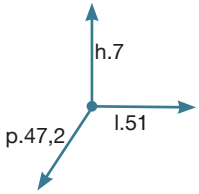

Cod. 08708652

I500 X060

kg 6,5

Ax

90

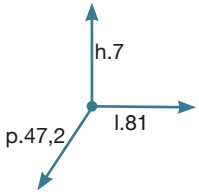

Cod. 08708654

I500 X090

kg 8,5

Ax

120

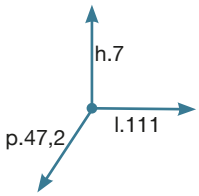

Cod. 08708656

I500 X120

Da utilizzare:
Per modelli senza gola con frontale cestone minimo H. 36
Per modelli con gola con frontale cestone minimo H. 38,7

To use:
For models without throat with front basket minimum H. 36
For models with throat with front basket minimum H. 38.7

elletipi
1954

Sistema porta stoviglie da cassettone composto da una vasche in plastica che assemblate insieme fungono da un ermetico raccogli gocce con all'interno una griglia porta piatti e griglie porta bicchieri in filo d'acciaio AISI 304. Tutte le griglie possono esser utilizzare per traportare gli oggetti dal cassettone alla tavola.

System of plates and dishes housings consisting out of plastic trays that assembled together act as a hermetic drip container with inside a plate rack a glass rack in chrome steel wire in AISI 304. All the wire elements can be removed to transport the tableware from the drawers to the table.

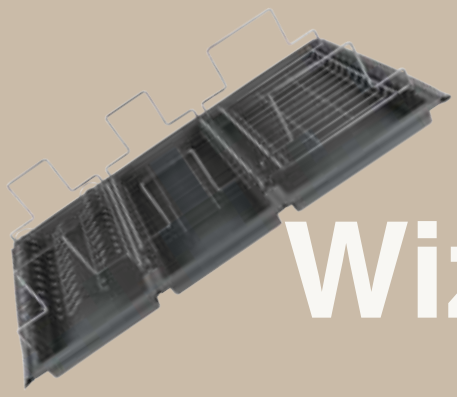

Wizard P

Caratteristiche:

1. Vasche isolanti in polipropilene dotate di guarnizioni flessibili sul perimetro.
2. Accessori porta piatti e porta bicchieri in filo d'acciaio AISI 304.
3. Disponibile per basi larghe 600 mm, 900 mm e 1200 mm
4. Semplicità d'installazione.
5. Facile da pulire.

Features:

1. Polypropylene trays equipped with flexible seals on their outside.
2. Plate rack and glass rack accessories in chrome steel wire AISI 304.
3. Available for base unite 600 mm, 900 mm and 1200 mm
4. Easy installation.
5. Easy to clean.

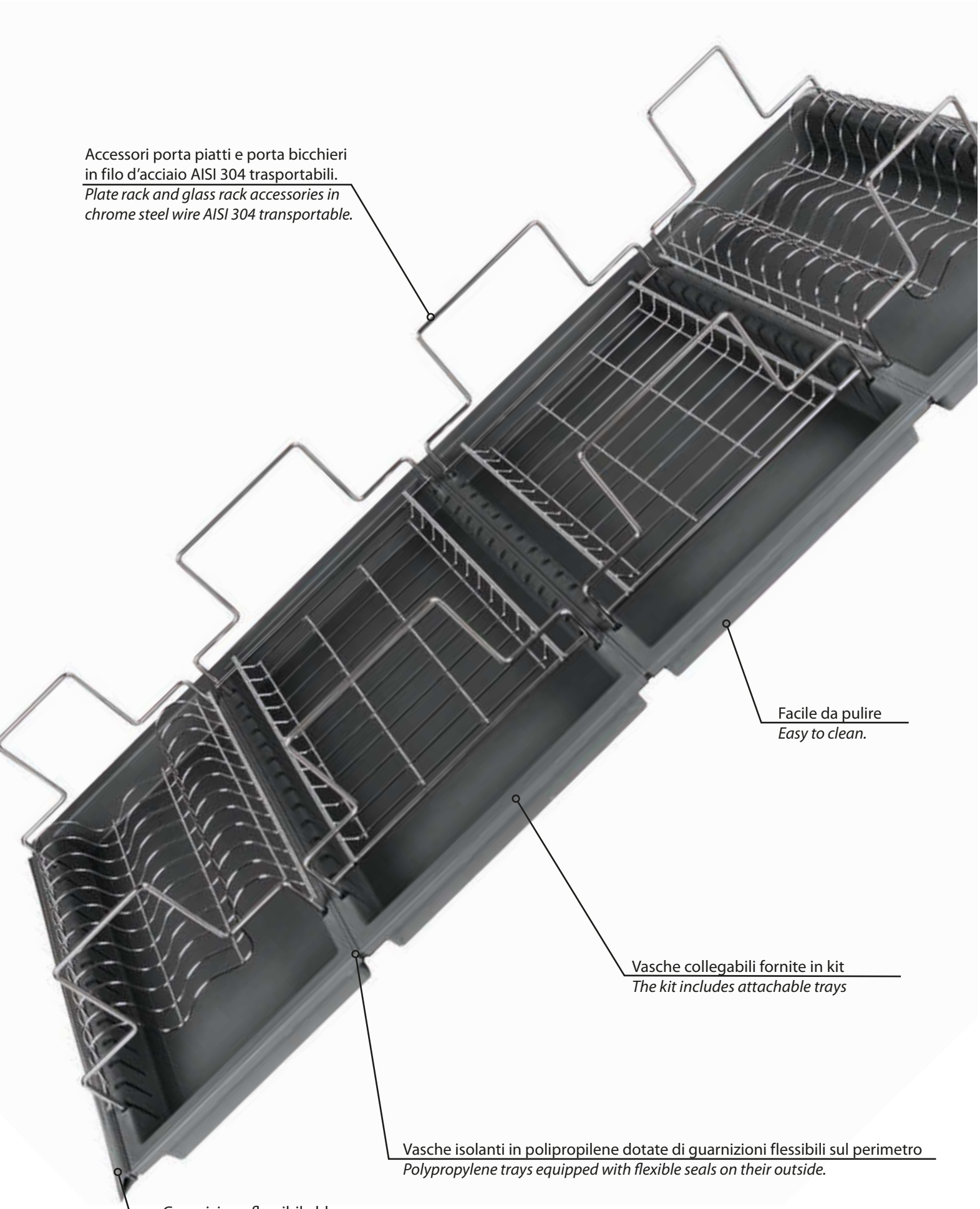
Accessori porta piatti e porta bicchieri in filo d'acciaio AISI 304 trasportabili.
Plate rack and glass rack accessories in chrome steel wire AISI 304 transportable.
Facile da pulire
Easy to clean.
Vasche collegabili fornite in kit
The kit includes attachable trays
Vasche isolanti in polipropilene dotate di guarnizioni flessibili sul perimetro
Polypropylene trays equipped with flexible seals on their outside.
Guarnizione flessibile blocca vassoio su tre lati
Flexible seal to block trays on three sides

I500 P060

kg 2,3

Ap

45

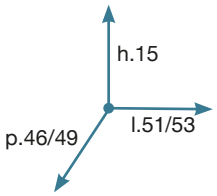

Cod. 08708660

I500 P090

kg 3,1

Ap

60

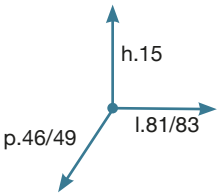

Cod. 08708662

I500 P120

kg 4,1

Ap

90

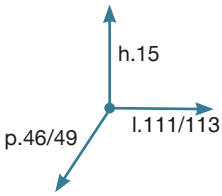

Cod. 08708664

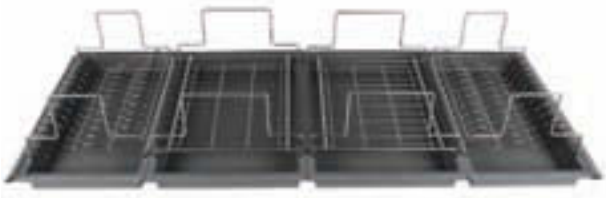

Da utilizzare:
Per modelli senza gola con frontale cestone minimo H. 36
Per modelli con gola con frontale cestone minimo H. 38,7

To use:
For models without throat with front basket minimum H. 36
For models with throat with front basket minimum H. 38.7

Legenda - Key

Finitura - Finish

P Plastica - Plastic

AL Alluminio - Aluminum

AX Acciaio Inox Satinato - Satiny stainless steel

Mobile con cassetto + dimensione minima
Kitchen cabinet with drower + minimum size

N° pezzi per imballo - N° of pieces per package

Colore - Colors

I colori del catalogo sono indicativi.
La Elletipi si riserva il diritto di effettuare modifiche ai propri prodotti senza obbligo di preavviso.

Catalogue's color are indicative.
Elletipi reserves the right to make modifications to its products without being obliged to give notice.

Dimensione imballo - Package size

GRUPPO**LUBE**

PORTAPOSATE 800

ACCESSORI PER CASSETTO 2023

COME ORGANIZZARE E TENERE IN ORDINE I CASSETTI DELLA CUCINA

Riorganizzare i cassetti della cucina è un'operazione periodica, che ti permette di pulire a fondo gli spazi e ordinare i diversi utensili, per avere tutto a portata di mano (e di occhio!).

Quante volte apri i cassetti della cucina e non trovi quello che cerchi?
Probabilmente è davvero ora di fare un pò d'ordine!

Prima di tutto, fare decluttering può servire per eliminare eventuali utensili che non usiamo mai, ma anche capire se sono nel posto giusto ed eventualmente decidere come cambiarne la disposizione nei diversi cassetti.

Il passo successivo è suddividere i cassetti per ottimizzare lo spazio e tenere tutto in ordine: l'ideale è utilizzare divisori che ti permettono la massima flessibilità, come il nuovo accessorio 800.

PIÙ SPAZIO

La possibilità di utilizzare ogni millimetro utile, ti farà probabilmente scoprire di avere più spazio di quanto credessi: e così potrai avere davvero tutto a portata di mano, rendendo l'esperienza in cucina ancora più piacevole!

HOW TO ORGANIZE AND KEEP KITCHEN DRAWERS TIDY

Reorganizing the kitchen drawers is a periodic operation, which allows you to thoroughly clean the spaces and order the different ones utensils, to have everything at hand (and in sight!).

How many times do you open the kitchen drawers and can't find what you are looking for?
It's probably really time to tidy up a bit!

First of all, decluttering can be used to eliminate any tools that we never use, but also to understand if they are in the right place and eventually decide how to change the arrangement in the different drawers.

The next step is to divide the drawers to optimize space and keep everything in order: the ideal is to use dividers that allow you maximum flexibility, like the new 800 accessory.

MORE SPACE

The possibility of using every useful millimeter will probably make you discover that you have more space than you thought: and so you can really have everything at your fingertips, making the cooking experience even more enjoyable!

PORTA POSATE IN ALLUMINIO ANODIZZATO ANTRACITE CON TAPPETINO GRIGIO ANTRACITE

CUTLERY TRAY IN ANTHRACITE ANODIZED ALUMINUM WITH ANTHRACITE GRAY MAT

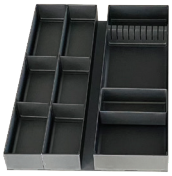	**Kit per cassetto antracite** / Drawer kit anthracite 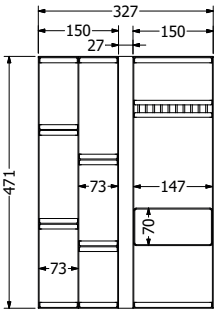 	**CODICE** / *CODE No.* **45**	**08700192A**
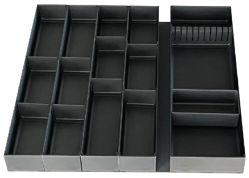	**Kit per cassetto antracite** / Drawer kit anthracite 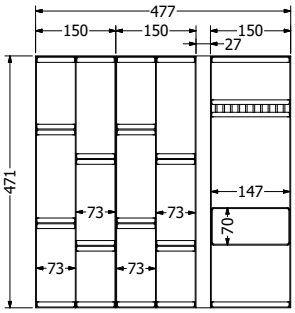 	**60**	**08700194A**
	Kit per cassetto antracite / Drawer kit anthracite 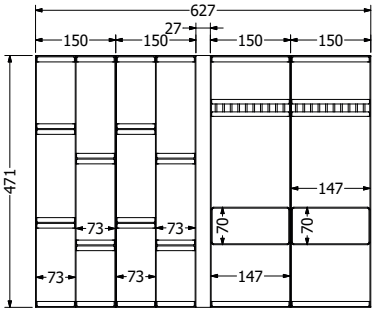 	**75**	**08700196A**
	Kit per cassetto antracite / Drawer kit anthracite 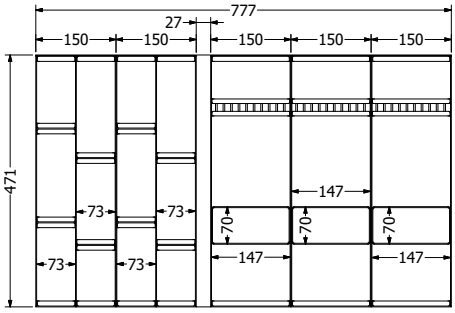 	**90**	**08700197A**

PORTA POSATE IN ALLUMINIO ANODIZZATO ANTRACITE CON TAPPETINO GRIGIO ANTRACITE

CUTLERY TRAY IN ANTHRACITE ANODIZED ALUMINUM WITH ANTHRACITE GRAY MAT

	Kit per cassetto antracite / Drawer kit anthracite	**CODICE** / *CODE No.*	
	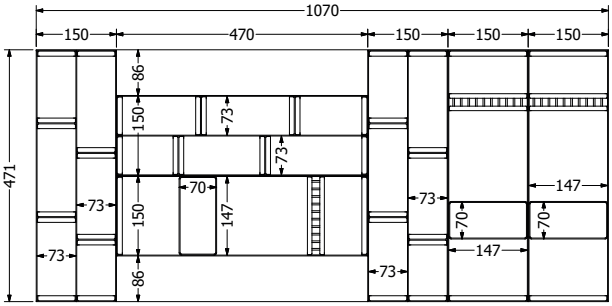 **120**	**08700198A**	

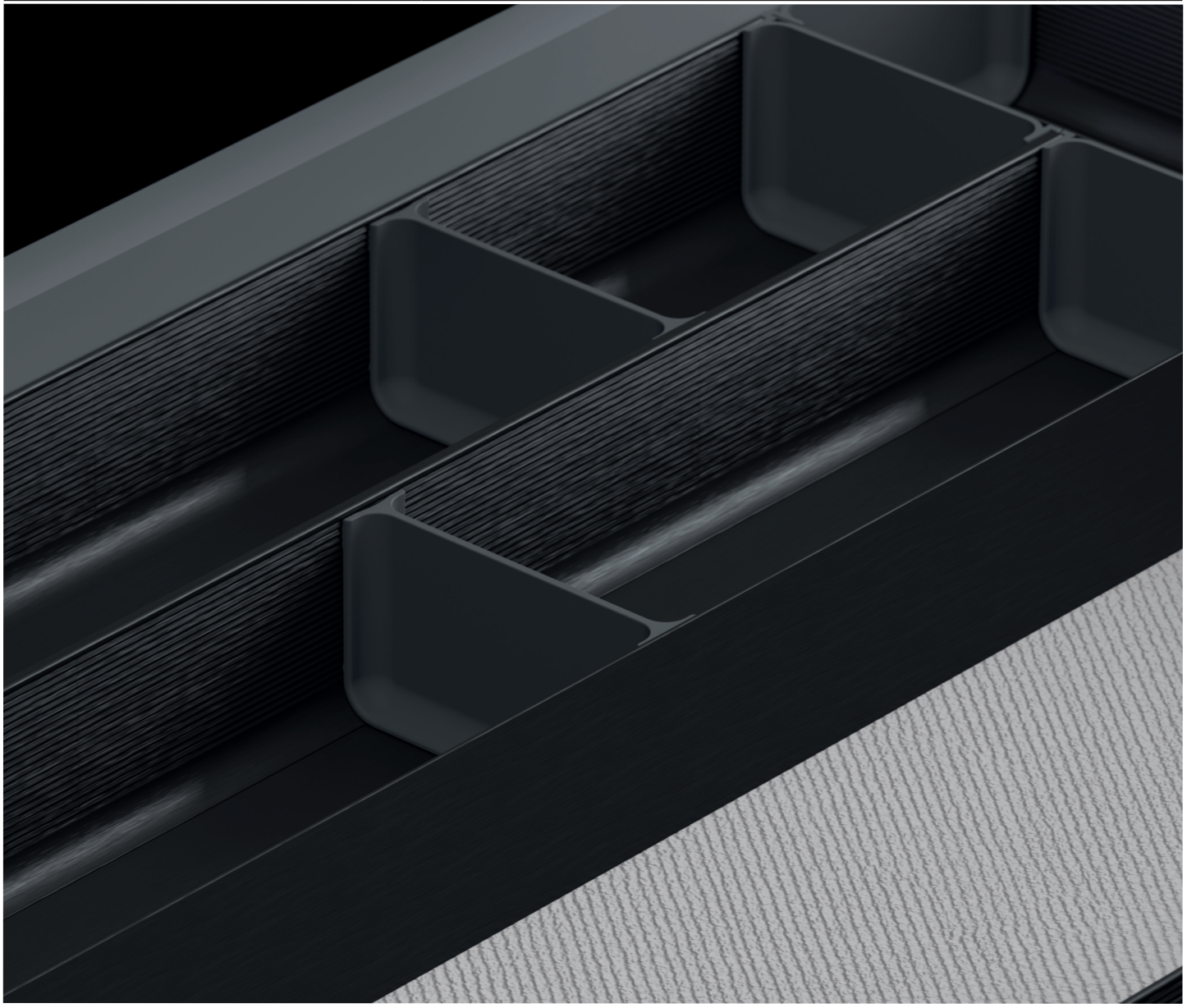

PORTA POSATE IN ALLUMINIO ANODIZZATO ANTRACITE, CON TAPPETINO GRIGIO ANTRACITE
CUTLERY TRAY IN ANTHRACITE ANODIZED ALUMINUM, WITH ANTHRACITE GRAY MAT

SPECIFICHE E CARATTERISTICHE — SPECIFICATIONS AND FEATURES

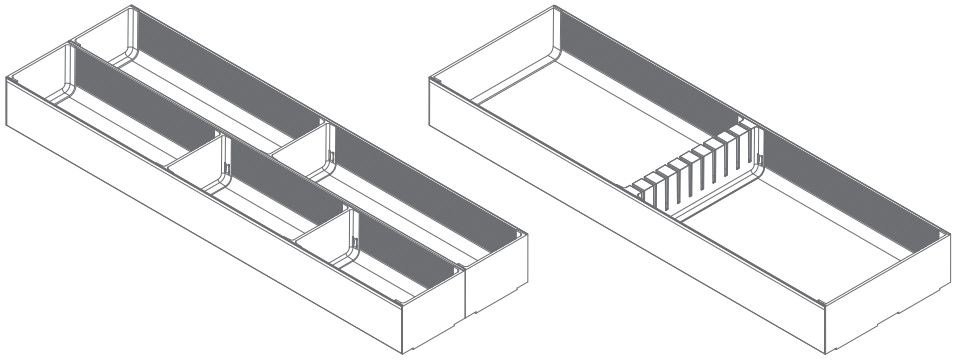

DIMENSIONI — DIMENSIONS

PROFILO PORTAPOSATE DOPPIO IN ALLUMINIO
DOUBLE DRAWER DIVIDER IN ALUMINIUM

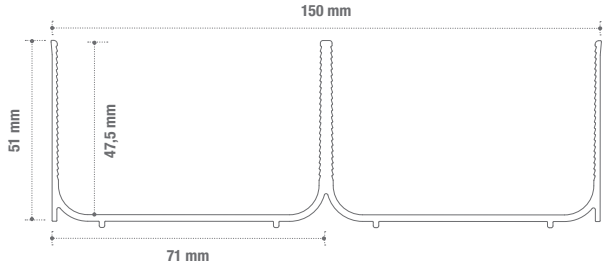

PROFILO PORTAPOSATE SINGOLO IN ALLUMINIO
SINGLE DRAWER DIVIDER IN ALUMINIUM

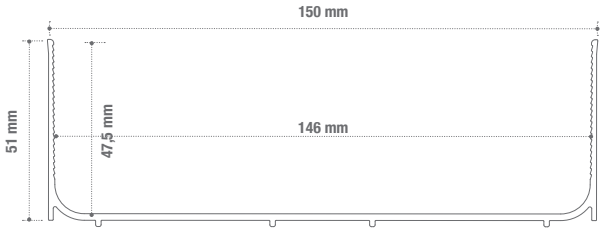

GRUPPO**LUBE**

PORTAPOSATE BARLAN

ACCESSORI PER CASSETTO 2023

ACCESSORI PER CASSETTI “BARLAN”

“BARLAN” ACCESSORIES FOR DRAWERS

Portaposate per cassetto da 45 completo di tappetino

Cutlery tray for 45 drawer complete with mat

CODICE / *CODE No.*

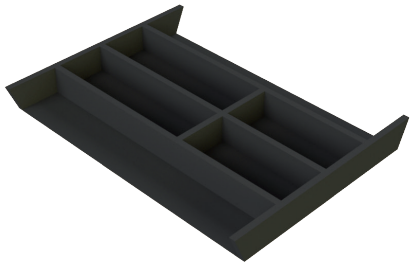

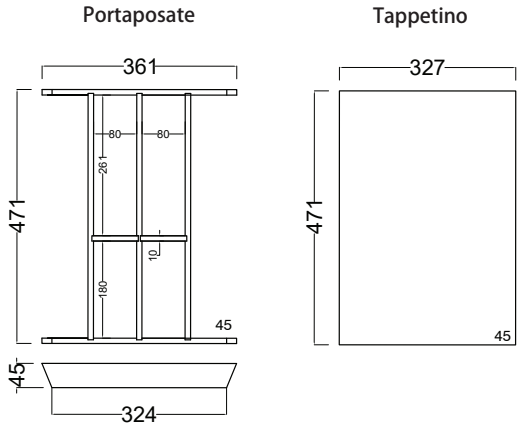

Finitura finish
Orion Grau orion grau

08700611

Portaposate per cassetto da 60 completo di tappetino

Cutlery tray for 60 drawer complete with mat

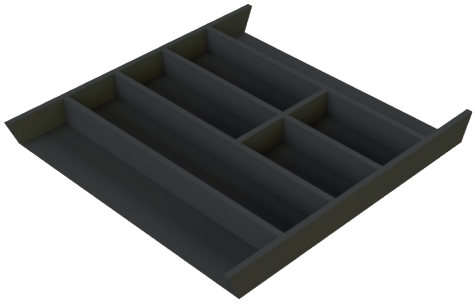

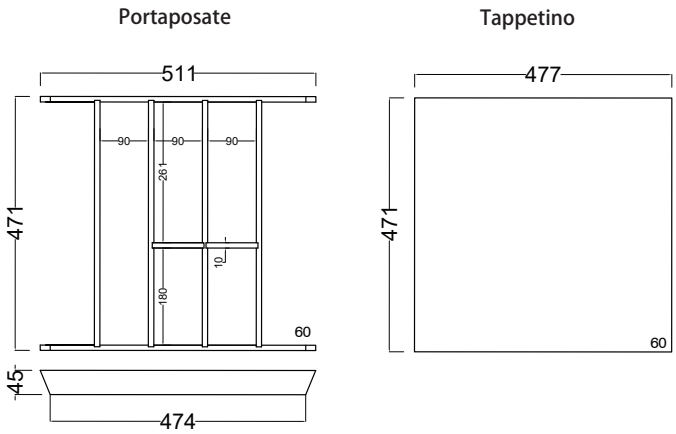

Finitura finish
Orion Grau orion grau

08700612

ACCESSORI PER CASSETTI “BARLAN”

“BARLAN” ACCESSORIES FOR DRAWERS

Portaposate per cassetto da 75 completo di tappetino

Cutlery tray for 75 drawer complete with mat

CODICE / *CODE No.*

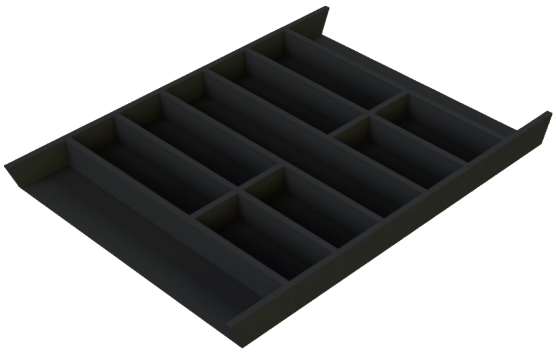

Portaposate

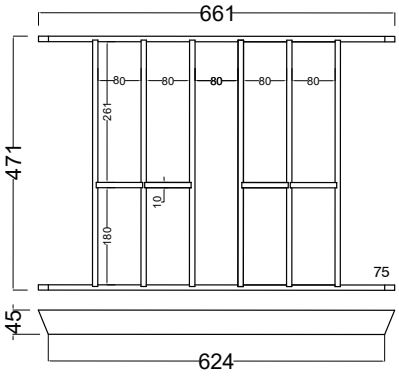

Tappetino

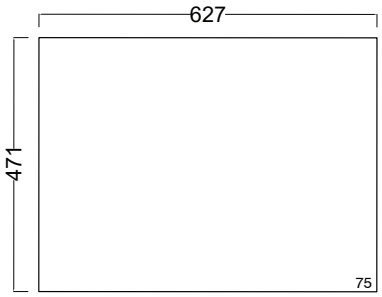

Finitura finish
Orion Grau orion grau

08700613

Portaposate per cassetto da 90 completo di tappetino

Cutlery tray for 90 drawer complete with mat

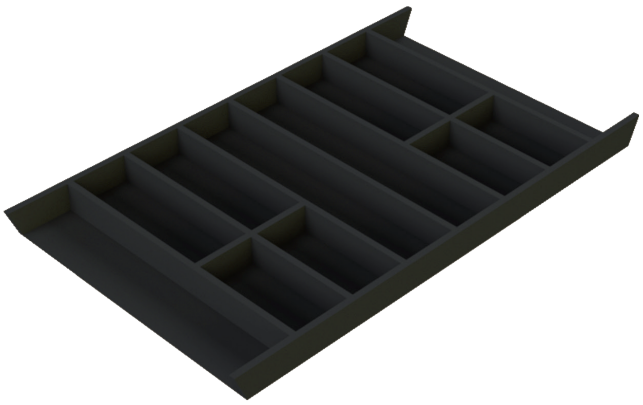

Portaposate

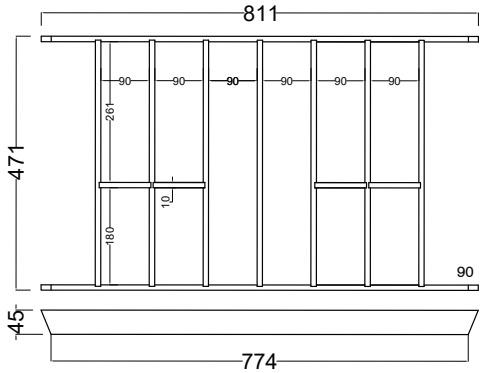

Tappetino

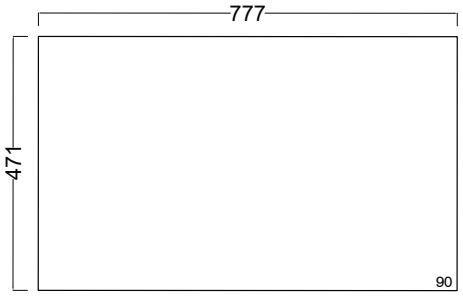

Finitura finish
Orion Grau orion grau

08700614

ACCESSORI PER CASSETTI “BARLAN”

“BARLAN” ACCESSORIES FOR DRAWERS

Portaposate per cassetto da 120 completo di tappetino

Cutlery tray for 120 drawer complete with mat

CODICE / *CODE No.*

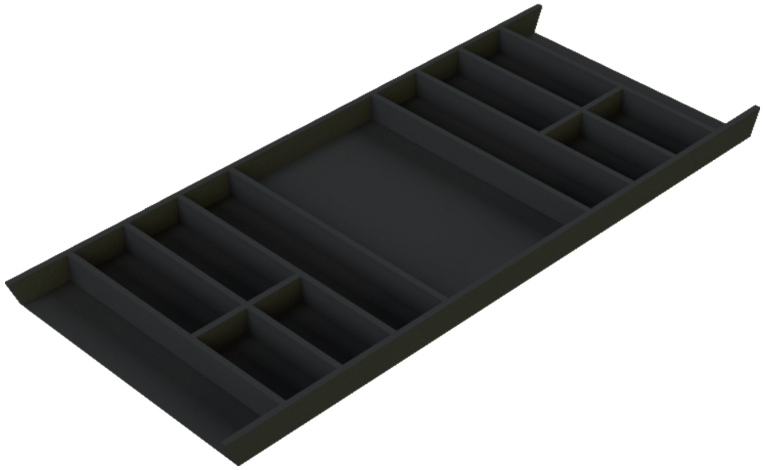

Portaposate

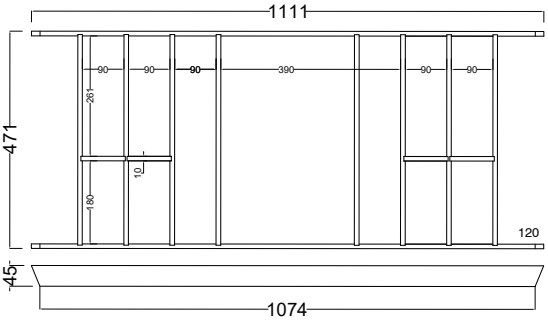

Tappetino

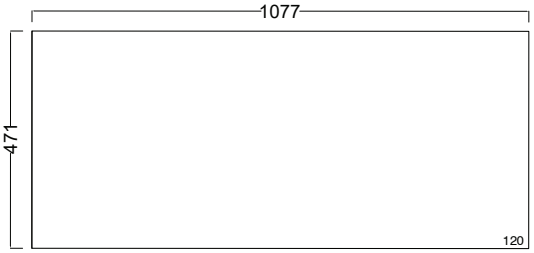

Finitura finish
Orion Grau orion grau

08700615

GRUPPO**LUBE**

PORTAPOSATE CUIBUS

ACCESSORI PER CASSETTO 2023

MATERIALI
MATERIALS

2 Materiali | *Materials*

4 Cuibus | *Cuibus*

18 Finiture | *Finishings*

ADATTO AL CONTATTO CON ALIMENTI
SUITABLE FOR FOODSTUFF CONTACT

ANTI GRAFFIO
RESISTANT TO SCRATCHES

RESISTENTE AD ACQUA E VAPORE
RESISTANT TO WATER AND STEAM

ANTI IMPRONTE
ANTI-FINGERPRINTS

RESISTENTE AI SOLVENTI
RESISTANT TO ACID SOLVENTS

ECCELLENTI PROPRIETÀ IGIENICHE
EXCELLENT HYGIENIC PROPERTIES

PROPRIETÀ ANTI BATTERICHE
ANTI-BACTERIAL PROPERTIES

ANTISTATICO
ANTISTATIC

Un design semplice e iconico, e un uso di materiali d'avanguardia, sono le principali caratteristiche che rendono il sistema BelNet innovativo e pragmatico. La scelta dell'utilizzo del laminato compatto in spessore 4mm come materiale per la realizzazione degli accessori, è frutto di una ricerca accurata che ha avuto come punto di arrivo la selezione di un materiale resistente all'acqua, al vapore, facile da pulire, ma anche ad alta igienicità e con buone proprietà antibatteriche e antigraffio, tutte caratteristiche che rendono questo materiale perfetto se utilizzato al contatto con il cibo.

A simple yet iconic design and the use of avant-garde materials are the features that make the BelNet system innovative and pragmatic. The choice to use compact laminate as the main component of our kitchen accessories is fruit of an extensive research aimed to find a material that not only is water and steam resistant, durable and and easy to clean, but also a material with highly hygienic and antibacterial properties, that is at the same time scratch resistant and particularly apt to be in contact with food and moisture.

POSSIBILITÀ DI PERSONALIZZAZIONE
POSSIBLE TO CUSTOMIZE

FACILE DA PULIRE
EASY TO CLEAN

CUIBUS
CUIBUS

2 Materiali | *Materials*

4 Cuibus | *Cuibus*

18 Finiture | *Finishings*

La serie BelNet Cuibus si compone di una griglia in alluminio e laminato compatto che divide il cassetto orizzontalmente. La griglia può accogliere tutti gli accessori della serie BelNet 472. BelNet Cuibus è stato disegnato per poter essere accoppiato alla maggior parte delle sponde metalliche dei cassetti di profondità 500mm presenti sul mercato, nei moduli di larghezza 600mm, 750mm, 900mm e 1200mm. Estremamente pratico e flessibile, BelNet Cuibus, può essere accessoriato con tutti gli accessori della linea BelNet 472 e con altri accessori di dimensioni più piccole disegnati appositamente per questo tipo di griglia, così da ottimizzare lo spazio nel migliore dei modi.
Le eleganti finiture dell'alluminio nei colori Nero Spazzolato, Ghisa e Silver Dark, accoppiate con il colore oak dark brown degli accessori, rendono l'interno del cassetto unico ed elegante.

Persistent research in design trends and product optimization gave birth to BelNet Cuibus; an aluminum and compact laminate grid equipped with BelNet 472 inserts, that horizontally spruces up the kitchen drawers.
Coming in three standard width modules of 600, 750, 900 and 1200mm, BelNet Cuibus was designed to fit the most widely used 500mm drawers slides. Extremely practical and flexible, Cuibus can be equipped with the BelNet 472 accessories, as well as dedicated smaller inserts, to arrange the drawers according to the most diverse storage needs.
The timeless finishings, Black, Cast Iron and Dark Silver for the aluminum components, along with the oak dark brown of the inserts, bring absolute elegance and style in the kitchen, while perfectly serving the purpose of decluttering the inner space of drawers.

preserved lemon

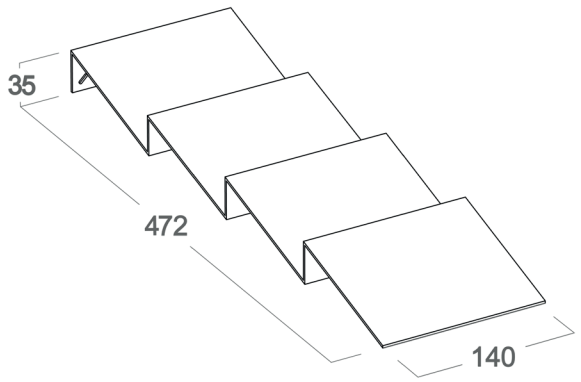
35
472
140

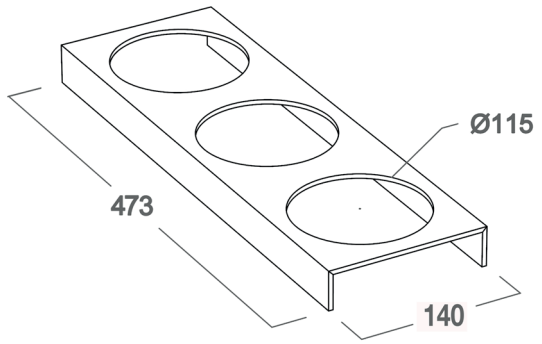
Ø115
473
140

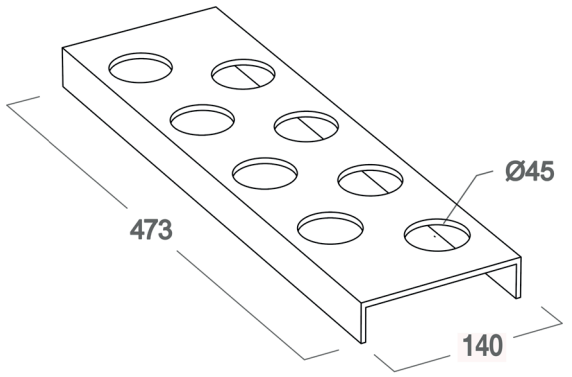
Ø45
473
140

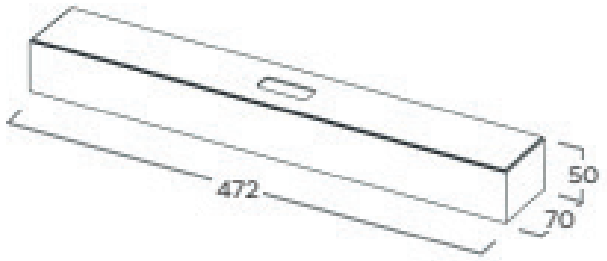
472
50
70

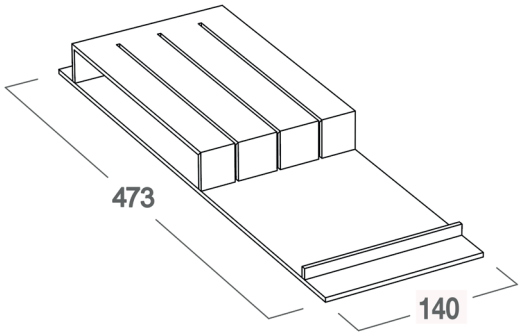
473
140

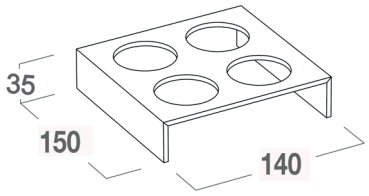
35
150
140

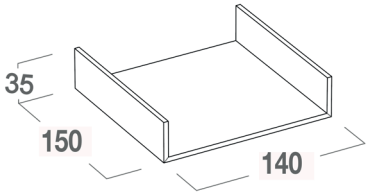
35
150
140

GRIGLIA CUIBUS
CUIBUS CUTLERY GRID

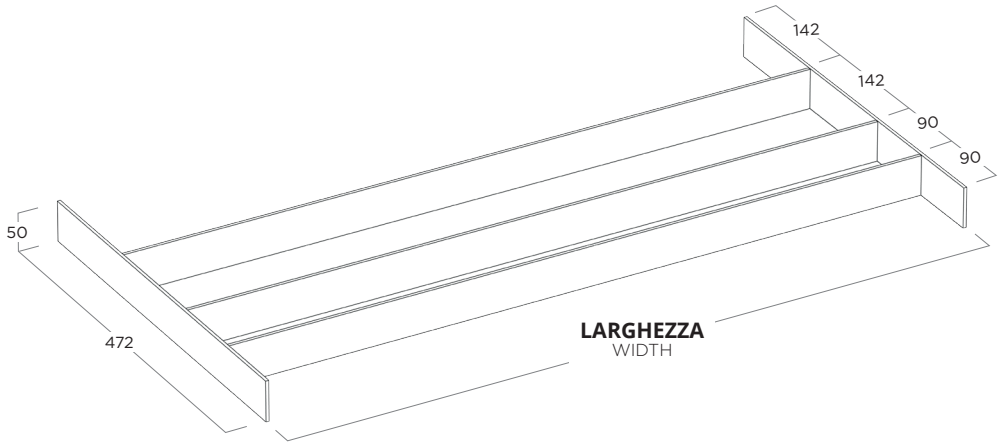

MODULO MODULE	**LARGHEZZA (mm)** WIDTH (mm)	**PROFONDITÀ (mm)** DEPTH (mm)	**ALTEZZA (mm)** HEIGHT (mm)
Module 600	521	472	50
Module 750	671	472	50
Module 900	821	472	50
Module 1200	1121	472	50

FINITURE ALLUMINIO
ALUMINIUM FINISHINGS

SILVER DARK
DARK SILVER

GHISA
CAST IRON

ALLUMINIO NERO
BLACK ALUMINIUM

FINITURA LEGNO
WOOD FINISHING

OAK DARK BROWN
DARK BROWN OAK

GRIGLIA OAK DARK BROWN+ ALLUMINIO GHISA

GRID DARK BROWN OAK + CAST IRON ALUMINIUM

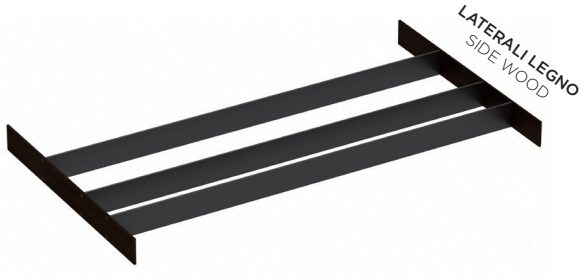

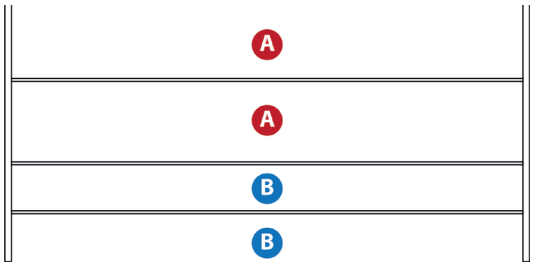

CODICE CODE	**FINITURA** FINISHING	**MODULO (mm)** MODULE (mm)	**MISURE (mm)** MEASURE (mm)
0865C1006G	Oak Dark Brown + Ghisa *Dark Brown Oak+ Cast Iron*	600	521 x 472 x 50
0865C1007G	Oak Dark Brown + Ghisa *Dark Brown Oak+ Cast Iron*	750	671 x 472 x 50
0865C1009G	Oak Dark Brown + Ghisa *Dark Brown Oak+ Cast Iron*	900	821 x 472 x 50
0865C1012G	Oak Dark Brown + Ghisa *Dark Brown Oak+ Cast Iron*	1200	1121 x 472 x 50

A

PORTA COLTELLI
KRIVES RACK

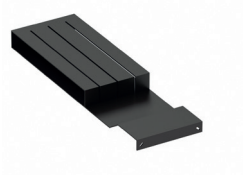

0865C0904G

PORTA BARATTOLI
JARS HOLDER

0865C0907G

PORTA ROTOLI
ROLLS HOLDER

0865C0909G

VASSOIO
U TRAY

0865C0910G

PORTA OGGETTI
OBJECT HOLDERS

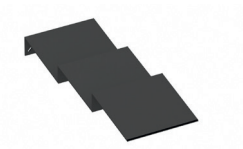

0865C0905G

PORTA SPEZIE
SPICE JARS HOLDER

0865C0906G

PORTA SPEZIE
SPICE RACK

0865C0911G

B

VASSOIO PICCOLO
SMALL TRAY

0865C0912G

PORTA ROTOLI
ROLLS HOLDER

0865C0909G

GRIGLIA OAK DARK BROWN+ ALLUMINIO SILVER DARK

GRID DARK BROWN OAK + DARK SILVER ALUMINIUM

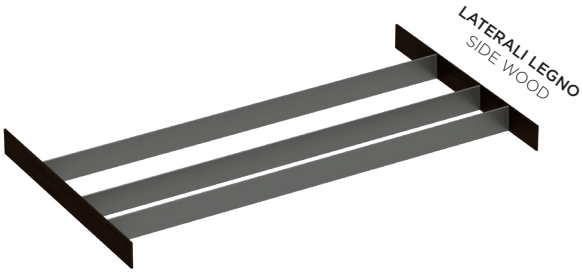

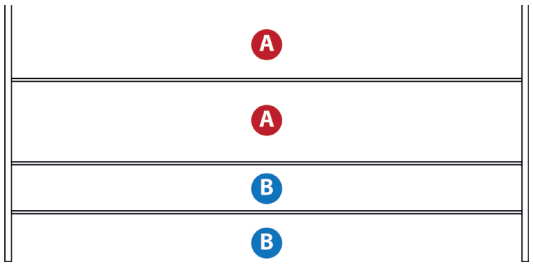

CODICE CODE	**FINITURA** FINISHING	**MODULO (mm)** MODULE (mm)	**MISURE (mm)** MEASURE (mm)
0865C1006S	Oak Dark Brown + Silver Dark *Dark Brown Oak+ Dark Silver*	600	521 x 472 x 50
0865C1007S	Oak Dark Brown + Silver Dark *Dark Brown Oak+ Dark Silver*	750	671 x 472 x 50
0865C1009S	Oak Dark Brown + Silver Dark *Dark Brown Oak+ Dark Silver*	900	821 x 472 x 50
0865C1012S	Oak Dark Brown + Silver Dark *Dark Brown Oak+ Dark Silver*	1200	1121 x 472 x 50

A

PORTA COLTELLI
KRIVES RACK

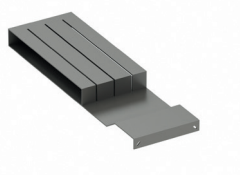

0865C0904S

PORTA BARATTOLI
JARS HOLDER

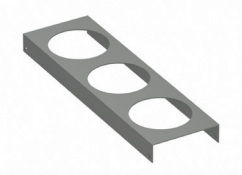

0865C0907S

PORTA ROTOLI
ROLLS HOLDER

0865C0909S

VASSOIO
U TRAY

0865C0910S

PORTA OGGETTI
OBJECT HOLDERS

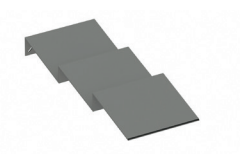

0865C0905S

PORTA SPEZIE
SPICE JARS HOLDER

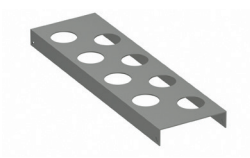

0865C0906S

PORTA SPEZIE
SPICE RACK

0865C0911S

B

VASSOIO PICCOLO
SMALL TRAY

0865C0912S

PORTA ROTOLI
ROLLS HOLDER

0865C0909S

GRIGLIA OAK DARK BROWN+ ALLUMINIO NERO

GRID DARK BROWN OAK + BLACK ALUMINIUM

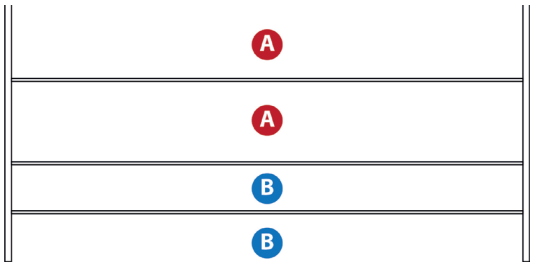

CODICE CODE	**FINITURA** FINISHING	**MODULO (mm)** MODULE (mm)	**MISURE (mm)** MEASURE (mm)
0865C1006N	Oak Dark Brown + Nero *Dark Brown Oak+ Black*	600	521 x 472 x 50
0865C1007N	Oak Dark Brown + Nero *Dark Brown Oak+ Black*	750	671 x 472 x 50
0865C1009N	Oak Dark Brown + Nero *Dark Brown Oak+ Black*	900	821 x 472 x 50
0865C1012N	Oak Dark Brown + Nero *Dark Brown Oak+ Black*	1200	1121 x 472 x 50

A

PORTA COLTELLI
KRIVES RACK

0865C0904N

PORTA BARATTOLI
JARS HOLDER

0865C0907N

PORTA ROTOLI
ROLLS HOLDER

0865C0909N

VASSOIO
U TRAY

0865C0910N

PORTA OGGETTI
OBJECT HOLDERS

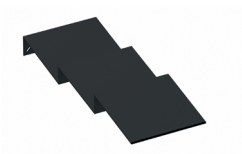

0865C0905N

PORTA SPEZIE
SPICE JARS HOLDER

0865C0906N

PORTA SPEZIE
SPICE RACK

0865C0911N

B

VASSOIO PICCOLO
SMALL TRAY

0865C0912N

PORTA ROTOLI
ROLLS HOLDER

0865C0909N

SEMISWEET
CHOCOLATE
CHUNKS
PREMIUM CHOCOLATE FOR
DESSERTS AND PASTRIES
PERFECT FOR BAKING
WILLIAMS-SONOMA
BROWNIE MIX
WILLIAMS-SONOMA
WNIE MIX

GRIGLIA CUIBUS PER CESTONE
CUIBUS CUTLERY GRID FOR HIGH DRAWER

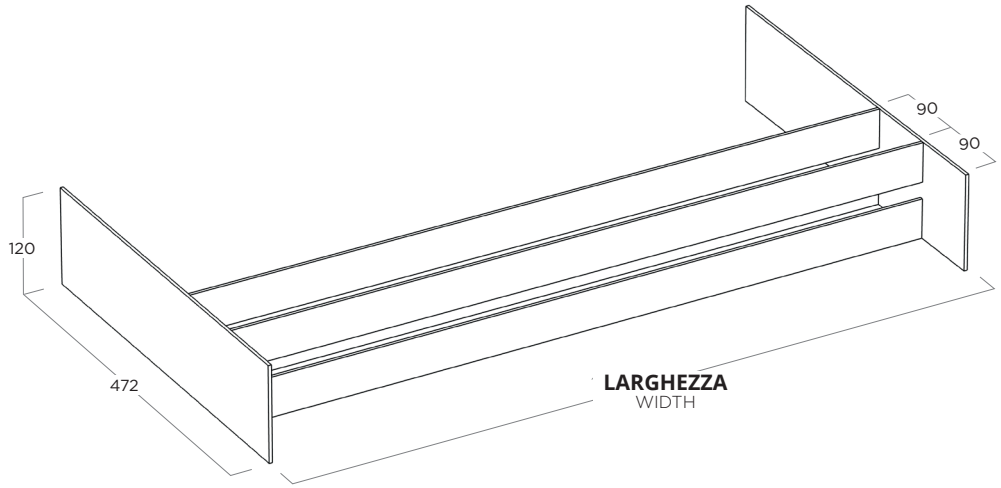

MODULO MODULE	**LARGHEZZA (mm)** WIDTH (mm)	**PROFONDITÀ (mm)** DEPTH (mm)	**ALTEZZA (mm)** HEIGHT (mm)
600	521	472	120
750	671	472	120
900	821	472	120
1200	1121	472	120

FINITURE ALLUMINIO
ALUMINIUM FINISHINGS

SILVER DARK
DARK SILVER

GHISA
CAST IRON

ALLUMINIO NERO
BLACK ALUMINIUM

FINITURA LEGNO
WOOD FINISHING

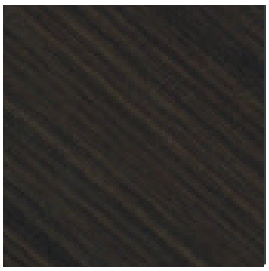

OAK DARK BROWN
DARK BROWN OAK

GRIGLIA OAK DARK BROWN+ ALLUMINIO GHISA

GRID DARK BROWN OAK + CAST IRON ALUMINIUM

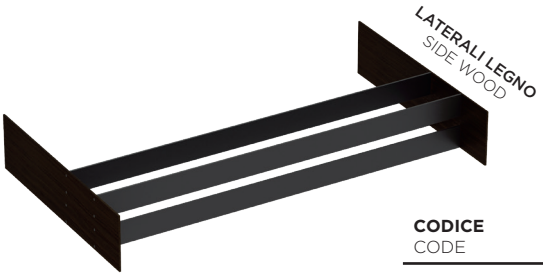

CODICE CODE	**FINITURA** FINISHING	**MODULO (mm)** MODULE (mm)	**MISURE (mm)** MEASURE (mm)
0865C1016G	Oak Dark Brown + Ghisa *Dark Brown Oak+ Cast Iron*	600	521 x 472 x 120
0865C1017G	Oak Dark Brown + Ghisa *Dark Brown Oak+ Cast Iron*	750	671 x 472 x 120
0865C1019G	Oak Dark Brown + Ghisa *Dark Brown Oak+ Cast Iron*	900	821 x 472 x 120
0865C1022G	Oak Dark Brown + Ghisa *Dark Brown Oak+ Cast Iron*	1200	1121 x 472 x 120

GRIGLIA OAK DARK BROWN+ ALLUMINIO SILVER DARK

GRID DARK BROWN OAK + DARK SILVER ALUMINIUM

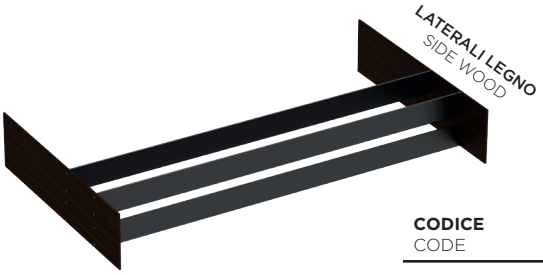

CODICE CODE	**FINITURA** FINISHING	**MODULO (mm)** MODULE (mm)	**MISURE (mm)** MEASURE (mm)
0865C1016S	Oak Dark Brown + Silver Dark *Dark Brown Oak+ Dark Silver*	600	521 x 472 x 120
0865C1017S	Oak Dark Brown + Silver Dark *Dark Brown Oak+ Dark Silver*	750	671 x 472 x 120
0865C1019S	Oak Dark Brown + Silver Dark *Dark Brown Oak+ Dark Silver*	900	821 x 472 x 120
0865C1022S	Oak Dark Brown + Silver Dark *Dark Brown Oak+ Dark Silver*	1200	1121 x 472 x 120

GRIGLIA OAK DARK BROWN+ ALLUMINIO NERO

GRID DARK BROWN OAK + BLACK ALUMINIUM

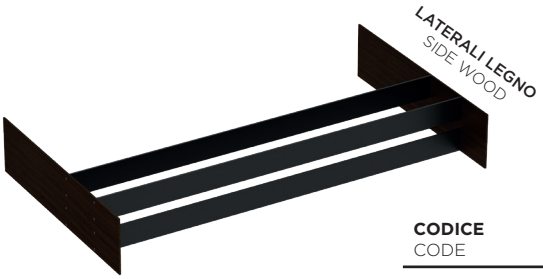

CODICE CODE	**FINITURA** FINISHING	**MODULO (mm)** MODULE (mm)	**MISURE (mm)** MEASURE (mm)
0865C1016N	Oak Dark Brown + Nero *Dark Brown Oak+ Black*	600	521 x 472 x 120
0865C1017N	Oak Dark Brown + Nero *Dark Brown Oak+ Black*	750	671 x 472 x 120
0865C1019N	Oak Dark Brown + Nero *Dark Brown Oak+ Black*	900	821 x 472 x 120
0865C1022N	Oak Dark Brown + Nero *Dark Brown Oak+ Black*	1200	1121 x 472 x 120

FINITURE
FINISHINGS

2 Materiali | *Materials*

4 Cuibus | *Cuibus*

18 Finiture | *Finishings*

** Gli esempi di colore e materiale hanno valore indicativo.*
* The color and material references in this page are only indicative.

LEGNI IMPIALLACCIATI SU STRATIFICATO
VENEERED WOOD ON COMPACT HPL

OAK DARK BROWN
DARK BROWN OAK

ALLUMINIO
ALUMINIUM

SILVER DARK
DARK SILVER

GHISA
CAST IRON

ALLUMINIO NERO
BLACK ALUMINIUM

GRUPPO**LUBE**

PORTAPOSATE IN PLASTICA

ACCESSORI PER CASSETTO 2023

ACCESSORI PER CASSETTI

ACCESSORIES FOR DRAWERS

		CODICE / *CODE No.*
	Portaposate in plastica per cassetto 30 Plastic cutlery canteen for 30 cm drawer L 30 P 50	08700030X
	Portaposate in plastica per cassetto 40 Plastic cutlery canteen for 40 cm drawer L 40 P 50	08700040X
	Portaposate in plastica per cassetto 45 Plastic cutlery canteen for 45 cm drawer L 45 P 50	08700050X
	Portaposate in plastica per cassetto 60 Plastic cutlery canteen for 60 cm drawer L 60 P 50	08700060X
	Portaposate in plastica per cassetto 75 Plastic cutlery canteen for 75 cm drawer L 75 P 50	08700061X

ACCESSORI PER CASSETTI

ACCESSORIES FOR DRAWERS

		CODICE / *CODE No.*
	Portaposate in plastica con divisori regolabili (a richiesta) Plastic cutlery canteen with adjustable dividers (on request) L 45 P 50	08700065X
	Portaposate in plastica con divisori regolabili (a richiesta) Plastic cutlery canteen with adjustable dividers (on request) L 60 P 50	08700068X
	Portaposate in plastica con divisori regolabili (a richiesta) Plastic cutlery canteen with adjustable dividers (on request) L 90 P 50	08700070X
	Portaposate in plastica con divisori regolabili (a richiesta) Plastic cutlery canteen with adjustable dividers (on request) L 120 P 50	08700075X

THIS CERTIFICATE REMAINS THE PROPERTY OF CSI SPA

Certificato numero / *Certificate number*: **RPP200061**

CERTIFICATO DI CONFORMITÁ

CERTIFICATE OF CONFORMITY

Si certifica che i prodotti di seguito indicati realizzati da / *we hereby certify that the following products manufacured by*

FRIULANA ACCESSORI s.r.l.

Sede legale e Unità operativa di / *Registered office and Place of business*

Via Colloredo, 120/124 – 33037 PASIAN DI PRATO (UD) – Italia

sono conformi a / *are in compliance with:*

RECYCLED PLASTIC

Regole Particolari CSI (Doc.002/13) Annex C

Per i seguenti prodotti – *Concerning the following products:*

Contenitori per la raccolta differenziata di rifiuti domestici e porta posate (*Linea Horizon* e *Linea Composit*) in polipropilene (PP) riciclato realizzati con la percentuale minima del 50% derivante da residui industriali e/o rifiuti pre-consumo (PIR)

Recycled polypropylene (PP) bins for separate collection of household waste and cutlery tray (Horizon and Composit) obtained from industrial scraps and/or pre-industrial waste (PIR) in the minimum quantity of 50%

L'azienda è autorizzata ad utilizzare il marchio CSI PLASTICA RICICLATA secondo quanto disposto dalle regole particolari Doc. 002/13 / *The organization is licensed to use the CSI RECYCLED PLASTIC mark according to specific rules Doc. 002/13*

CSI
RECYCLED PLASTIC
min. 50% PIR
Licence RPP200061

Il presente attestato è soggetto al rispetto del Regolamento generale per la concessione ed il mantenimento della certificazione volontaria di prodotti, processi e servizi (Doc.001/04) e delle regole particolari (Doc.002/13)
Le risultanze dell'attività di valutazione eseguite sono contenute nel rapporto di verifica. La validità del presente attestato è subordinata a verifica triennale.

This attestation is subject to the compliance with CSI general rules and regulations for the issuance and maintenance of voluntary certification of products, processes and services (Doc.001/04) and with specific rules for the certification of recycled plastics and recycled plastic products (Doc.002/13).
Evidence of the evaluation activity carried out are indicated in the audit report. The validity of this attestation is subjected to three years reaudit.

09/03/2020	09/03/2023	----------	08/03/2026
Rilascio *Issued*	Rinnovo *Renewal*	Aggiornamento *Update*	Scadenza *Expiry*

Ing. P. Fumagalli
B. A. Product

CSI S.p.A. a socio unico
soggetta ad attività di direzione e coordinamento di IMQ Group S.r.l.
REA MI 1466310
R.I./C.F./P.I. 11360160151
Cap. Soc. € 1.040.000
Sede legale
Italia | 20030 Senago (MI) | Cascina Traversagna 21
direzione-csi@legalmail.it | info@csi-spa.com | www.csi-spa.com

GRUPPO**LUBE**

SERVO-DRIVE/ORGA-LINE

ACCESSORI PER CASSETTO 2023

L'extra per il vostro cassettone portarifiuti
A plus for your waste bin pull-outs
Mani occupate?
.....nessun problema, basta un semplice tocco.

SERVO-DRIVE uno è affidabile – in ogni situazione
SERVO-DRIVE one is reliable - in any situation

Appoggiarsi? Naturalmente in tutta sicurezza.

Grazie alla protezione in caso di appoggio integrata viene impedita l'apertura involontaria. Così potete restare completamente tranquilli. Per la pulizia dei frontali è possibile disattivare SERVO-DRIVE con una presa con interruttore.

You can relax in your kitchen

SERVO-DRIVE uno has an integrated feature that prevents unintentional opening. And when cleaning the fronts, SERVO-DRIVE can be deactivated via a switched outlet.

Restio ad aprirsi? Solo quando serve.

Il sensibile rilevamento delle collisioni reagisce in modo affidabile: all'occorrenza l'apertura viene immediatamente interrotta.

Safrty is assured

The sensitive collision detection feature reacts reliably: The opening sequence is immediately interrupted when an obstruction is detected.

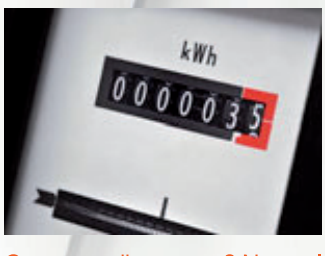

Consumo di corrente? Non vale la pena parlarne.

SERVO-DRIVE uno regala soddisfazioni anche per quanto riguarda il consumo di corrente, dato che il consumo in stand-by di 3,5 kWh all'anno è estremamente ridotto.

Power consumption is negligible

SERVO-DRIVE uno power consumption is a joy to behold-because standby consumption is very minimal (only 3,5 kWh per year)

Requisiti? Facilmente soddisfabili.

Tutto ciò che vi serve è un cassettone con accessori Blum (con 41 mm di spazio a disposizione dietro lo schienale del cassettone) e una presa.

Simple to install

All you need is a Blum pull-out (with 41 mm space requirement behind pull-out back) and a power outlet.

MONTAGGIO SEMPLICE EASY ASSEMBLY

1. Montare i respingenti Blum (in alternativa sostituire sul frontale i paracolpi fissi con quelli con respingente).
Attaching the Blum distance bumpers (as an alternative replace the fixed buffers on the front door with the ones equipped with distance bumpers).

2. Posizionare l'ausilio di montaggio.
Place the assembly device.

3. Inserire l'unità SERVO-DRIVE.
Insert the SERVO-DRIVE unit.

4. Agganciare e chiudere il cassettone.
Connect and close the pull-out.

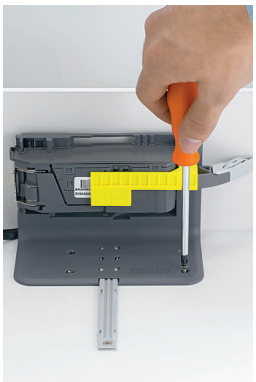

5. Avvitare l'unità SERVO-DRIVE e rimuovere la protezione per il trasporto.
Screw the SERVO-DRIVE unit and remove the transportation lock.

6. Collegare SERVO-DRIVE uno alla presa di corrente.
Connect SERVO-DRIVE uno to the socket.

SERVO-DRIVE uno

per soluzioni con portarifiuti

for bottom mount waste bin solutions

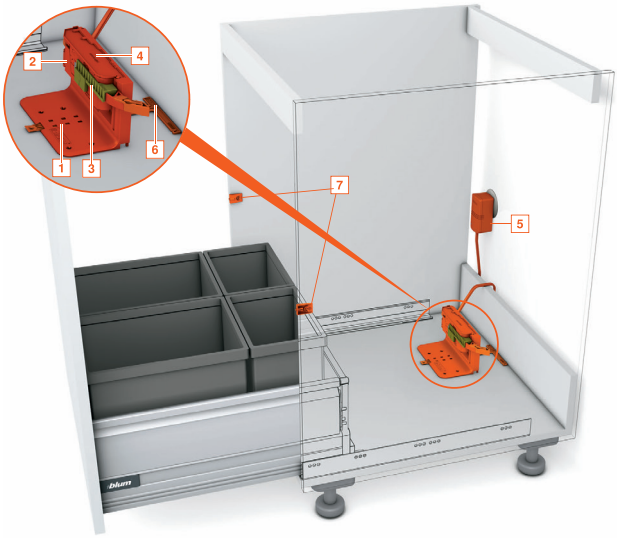

Contenuto

1. Supporto a squadra
2. Unità motrice
3. Protezione per il trasporto
4. Protezione da gocce d'acqua
5. Trasformatore Blum cavo incluso
6. Ausilio di montaggio
7. Respingente Blum

Contents

1. Attachment bracket
2. Drive unit
3. Transport protection
4. Protection agains dripping water
5. Blum power supply, cable included
6. Blum assembly device
7. Blum distance bumpers

L'extra per il cassettone portarifiuti

SERVO-DRIVE uno assicura un comfort elevato durante l'apertura delle soluzioni con portarifiuti d'appoggio. Il montaggio del singolo set premontato avviene con poche operazioni, senza richiedere ulteriori misurazioni o forature. Ideale anche per attrezzaggi successivi!

a plus for waste pull-outs

SERVO-DRIVE uno ensures a high level of comfort during the opening of the bottom mount waste bin solutions. The installation of pre-assembled single set takes just a few steps, without requiring additional measurements or drillings. Also ideal for later toolings!

SERVO-DRIVE uno

codice/code	
5615710	

N.B.: i prezzi sono espressi all'unità di euro (iva esclusa).
I colori delle immagini riportate nel presente listino sono solamente indicativi e non possono essere utilizzati come riferimento.

Note: prices are expressed in units of euro (vat excluded)
The colours in the pictures appearing in this price list are purely indicative and should not be used for reference.

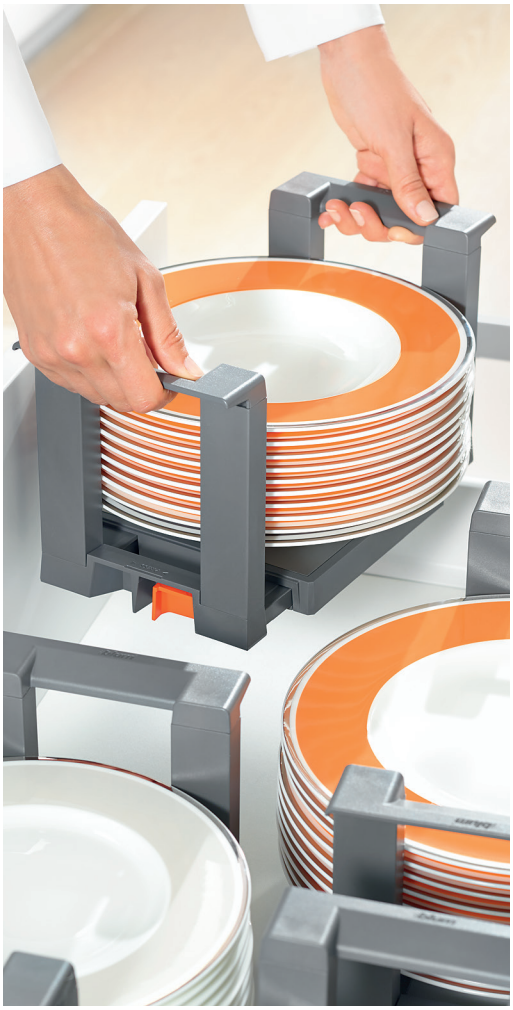

Portapiatti Plate-holder	**CODICE** / *CODE No.*	
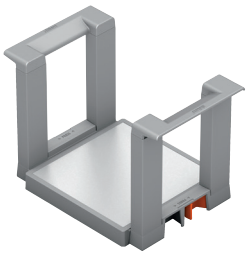 **grigio** grey	08702080	

GRUPPO**LUBE**

ACCESSORI RATIO

ACCESSORI PER CASSETTO 2023

Finiture Alluminio Aluminum finishes

Titanio
Anodizzato

Titanium
Anodized

Silver Dark
Verniciato

Silver Dark
Painted

Finiture Legno Wood finishes

Legno Scuro

Dark Wood

RATIO è un sistema di accessori per interno cassetti dedicato alla cucina che trasforma il disordine quotidiano in spazi ben organizzati.
La flessibilità di **RATIO** , grazie ai suoi molteplici accessori, consente di trovare più facilmente quello che serve contando di tenere tutto a portata di mano mentre cucini.

RATIO is an interior drawer accessory system dedicated to the kitchen that transforms everyday clutter into well-organised spaces.
The flexibility of **RATIO**, thanks to its multiple accessories, makes it easier to find what you need while keeping everything within reach while you cook.

Il sistema **RATIO** è composto di accessori con finitura in alluminio anodizzato o un mix di alluminio e legno.

The **RATIO** system is composed of accessories with anodised aluminum finish or a mix of aluminum and wood.

Accessori per cassetti
Drawer accessories

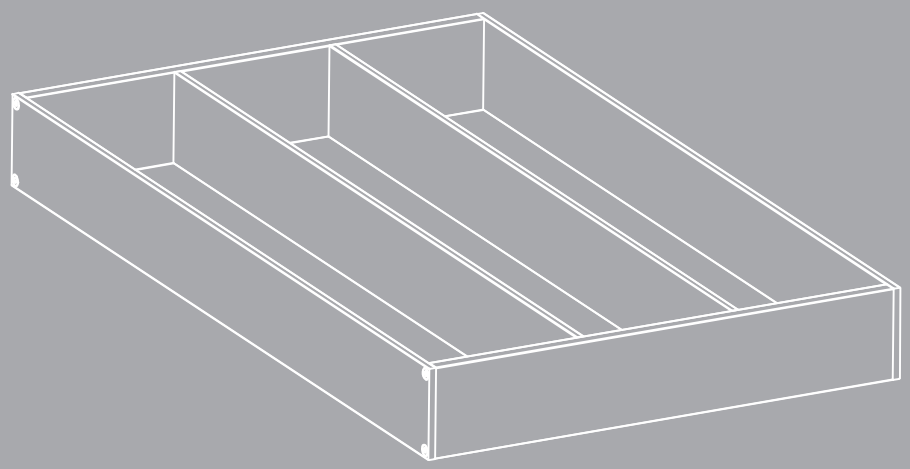

Interno cassetti Internal part of drawers

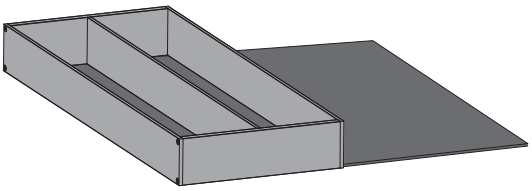

TAPPETINO T12 (GRIGIO) E PORTAPOSATE DOPPIO PER CASSETTO DA 450
T12 MAT (GREY) AND DOUBLE CUTLERY TRAY FOR 450 DRAWER

COLORE color	**ALL.** aluminium	**CODICE** code
Titanio Titanium	Anodizzato Anodized	08700342T
Silver Dark Dark Silver	Verniciato Painted	08700342SD

TAPPETINO T12 (GRIGIO) E PORTAPOSATE DOPPIO PER CASSETTO DA 600
T12 MAT (GREY) AND DOUBLE CUTLERY TRAY FOR 600 DRAWER

COLORE color	**ALL.** aluminium	**CODICE** code
Titanio Titanium	Anodizzato Anodized	08700343T
Silver Dark Dark Silver	Verniciato Painted	08700343SD

TAPPETINO T12 (GRIGIO) E PORTAPOSATE DOPPIO PER CASSETTO DA 750
T12 MAT (GREY) AND DOUBLE CUTLERY TRAY FOR 750 DRAWER

COLORE color	**ALL.** aluminium	**CODICE** code
Titanio Titanium	Anodizzato Anodized	08700344T
Silver Dark Dark Silver	Verniciato Painted	08700344SD

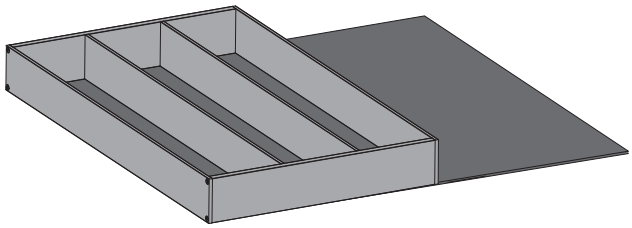

TAPPETINO T12 (GRIGIO) E PORTAPOSATE DOPPIO PER CASSETTO DA 900
T12 MAT (GREY) AND DOUBLE CUTLERY TRAY FOR 900 DRAWER

COLORE color	**ALL.** aluminium	**CODICE** code
Titanio Titanium	Anodizzato Anodized	08700346T
Silver Dark Dark Silver	Verniciato Painted	08700346SD

TAPPETINO T12 (GRIGIO) E PORTAPOSATE DOPPIO PER CASSETTO DA 1200
T12 MAT (GREY) AND DOUBLE CUTLERY TRAY FOR 1200 DRAWER

COLORE color	**ALL.** aluminium	**CODICE** code
Titanio Titanium	Anodizzato Anodized	08700347T
Silver Dark Dark Silver	Verniciato Painted	08700347SD

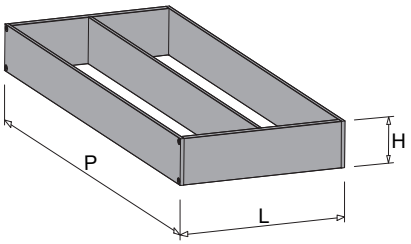

PORTAPOSATE DOPPIO H.50 L.184 P.470
DOUBLE CUTLERY TRAY H.50 W.184 D.470

COLORE color	**ALL.** aluminium	**CODICE** code
Titanio Titanium	Anodizzato Anodized	08700350T
Silver Dark Dark Silver	Verniciato Painted	08700350SD

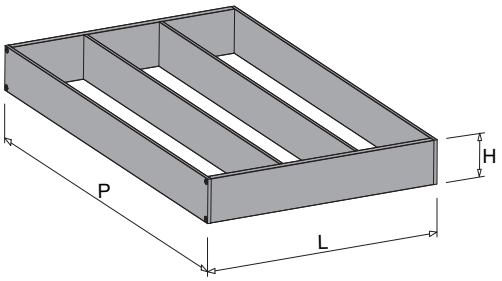

PORTAPOSATE TRIPLO H.50 L.274 P.470
TRIPLE CUTLERY TRAY H.50 W.274 D.470

COLORE color	**ALL.** aluminium	**CODICE** code
Titanio Titanium	Anodizzato Anodized	08700351T
Silver Dark Dark Silver	Verniciato Painted	08700351SD

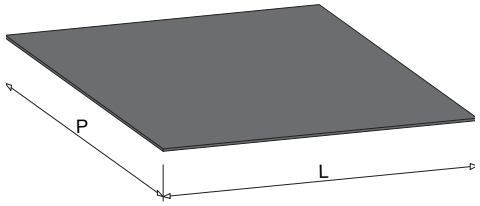

TAPPETINO ANTISCIVOLO - GRIGIO
NON-SLIP MAT-GREY

DIMENSIONI dimensions	**CODICE** code
mm. L.327 P.471 - cassetto drawer da 450	08700392
mm. L.477 P.471 - cassetto drawer da 600	08700393
mm. L.627 P.471 - cassetto drawer da 750	08700394
mm. L.777 P.471 - cassetto drawer da 900	08700395
mm. L.1077 P.471 - cassetto drawer da 1200	08700396

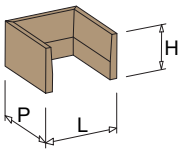

DIVISORIO PORTAPOSATE SINGOLO LEGNO H.50 L.85 P.85
SINGLE WOOD CUTLERY HOLDER DIVIDER H.50 W.85 D.85

COLORE color	**CODICE** code
Legno scuro Dark wood	08700374LS

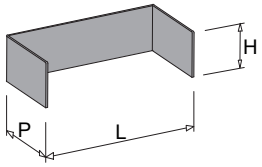

DIVISORIO PORTAPOSATE DOPPIO ALLUMINIO H.50 L.180 P.80
DOUBLE ALUMINUM CUTLERY HOLDER DIVIDER H.50 W.180 D.80

COLORE color	**ALL.** aluminium	**CODICE** code
Titanio Titanium	Anodizzato Anodized	08700375T
Silver Dark Dark Silver	Verniciato Painted	08700375SD

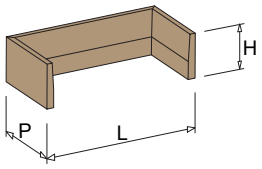

DIVISORIO PORTAPOSATE DOPPIO LEGNO H.50 L.175 P.85
DOUBLE WOOD CUTLERY HOLDER H.50 W.175 D.85

COLORE color	**CODICE** code
Legno scuro Dark wood	08700375LS

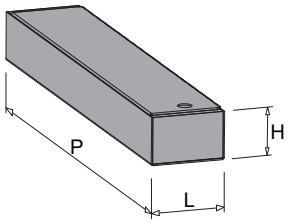

PORTAFILM A STRAPPO SINGOLO H.50 L.80 P.470*
SINGLE TEAR FILM HOLDER H.50 W.80 D.470*

COLORE color	**ALL.** aluminium	**CODICE** code
Titanio Titanium	Anodizzato Anodized	08700370T
Silver Dark Dark Silver	Verniciato Painted	08700370SD

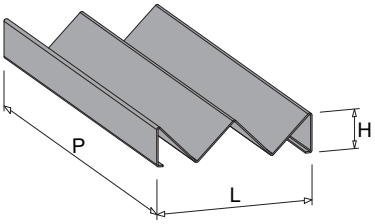

PORTASPEZIE DOPPIO H.50 L.180 P.470
DOUBLE SPICE RACK H.50 W.180 D.470

COLORE color	**ALL.** aluminium	**CODICE** code
Titanio Titanium	Anodizzato Anodized	08700371T
Silver Dark Dark Silver	Verniciato Painted	08700371SD

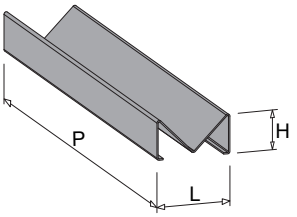

PORTASPEZIE SINGOLO H.50 L.80 P.470
SINGLE SPICE RACK H.50 W.80 D.470

COLORE color	**ALL.** aluminium	**CODICE** code
Titanio Titanium	Anodizzato Anodized	08700372T
Silver Dark Dark Silver	Verniciato Painted	08700372SD

*disponibile in una sola profondità
* available in one depth only

Interno cassetti Internal part of drawers

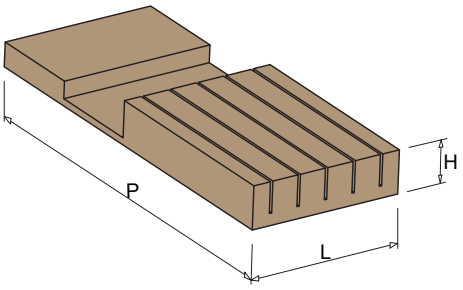

PORTACOLTELLI H.50 L.180 P.470*
KNIFE HOLDER H.50 L.180 D.470*

COLORE color	**CODICE** code
Legno scuro Dark wood	08700373LS

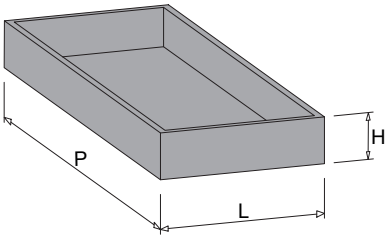

VASSOIO ALLUMINIO H.50 L.180 P.470
ALUMINUM TRAY H.50 W.180 D.470

COLORE color	**ALL.** aluminium	**CODICE** code
Titanio Titanium	Anodizzato Anodized	08700377T
Silver Dark Dark Silver	Verniciato Painted	08700377SD

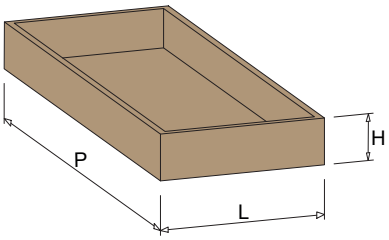

VASSOIO LEGNO H.50 L.180 P.470
WOODEN TRAY H.50 L.180 D.470

COLORE	**CODICE**
Legno scuro Dark wood	08700377LS

*disponibile in una sola profondità
* available in one depth only

Cestoni
Deep Drawers

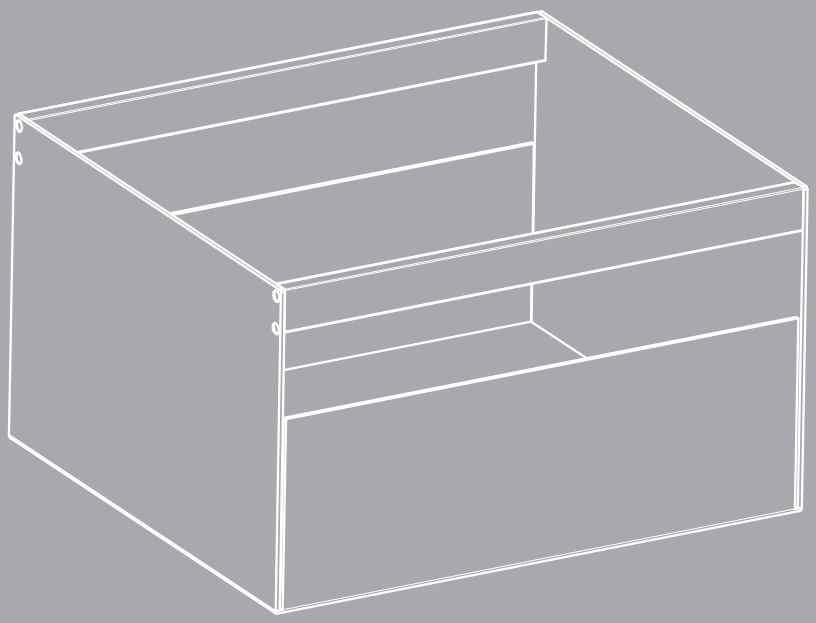

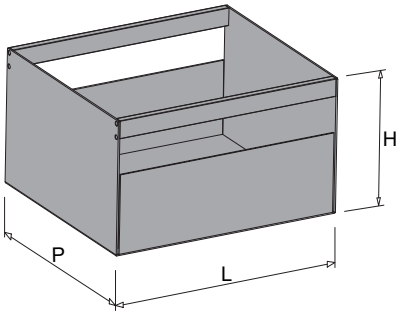

CESTONE IN ALLUMINIO P 230 H.150 L.260 P.230
ALUMINUM DEEP DRAWER D 230 H.150 W.260 D.230

COLORE color	**ALL.** aluminium	**CODICE** code
Titanio Titanium	Anodizzato Anodized	08700412T
Silver Dark Dark Silver	Verniciato Painted	08700412SD

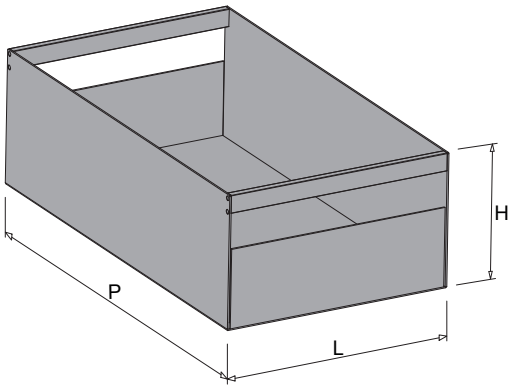

CESTONE IN ALLUMINIO P 460 H.150 L.260 P.460
ALUMINUM DEEP DRAWER D 460 H.150 W.260 D.460

COLORE color	**ALL.** aluminium	**CODICE** code
Titanio Titanium	Anodizzato Anodized	08700422T
Silver Dark Dark Silver	Verniciato Painted	08700422SD

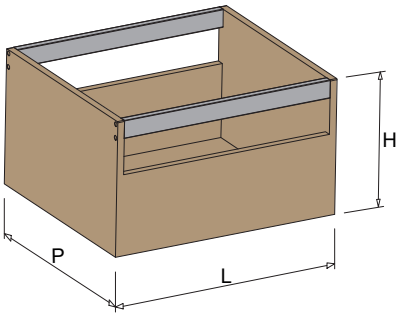

CESTONE CON LEGNO P 230 H.150 L.260 P.230
DEEP DRAWER WITH WOOD D 230 H.150 W.260 D.230

COLORE color	ALL. aluminium	CODICE code
L. Scuro - Titanio L.Dark - Titanium	Anodizzato Anodized	08700412TS
L. Scuro - S. Dark L.Dark - Dark Silver	Verniciato Painted	08700412SDS

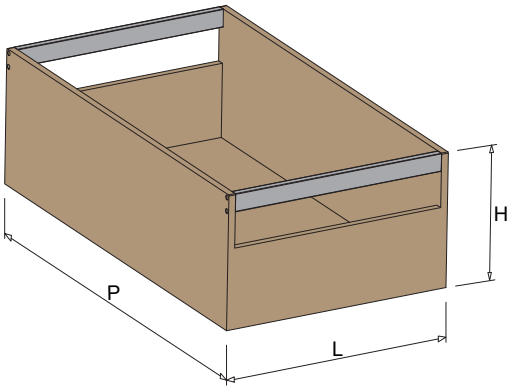

CESTONE CON LEGNO P 460 H.150 L.260 P.460
DEEP DRAWER WITH WOOD D 460 H.150 W.260 D.460

COLORE color	ALL. aluminium	CODICE code
L. Scuro - Titanio L.Dark - Titanium	Anodizzato Anodized	08700422TS
L. Scuro - S. Dark L.Dark - Dark Silver	Verniciato Painted	08700422SDS

Esempi di composizioni per cassetti
Examples of compositions for drawers

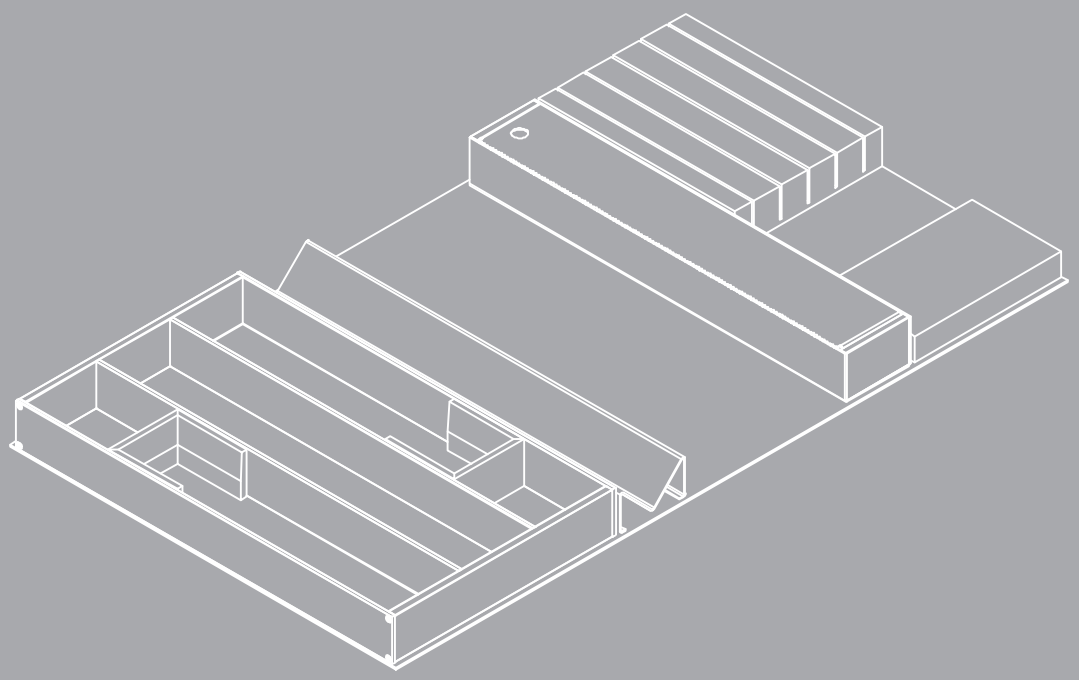

Esempi di composizioni per cassetti da 450 mm
Examples of compositions for 450 mm drawers

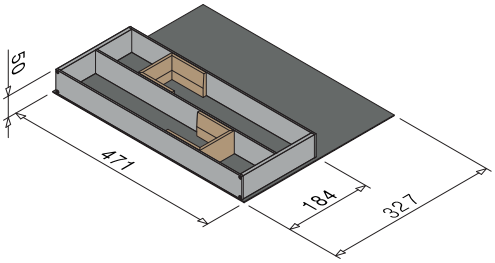

ESEMPIO DI COMPOSIZIONE 01:
COMPOSITION EXAMPLE 01:

- PORTAPOSATE DOPPIO
  DOUBLE CUTLERY TRAY
- DIVISORIO SINGOLO LEGNO
  SINGLE WOODEN DIVIDER
- TAPPETINO
  MAT

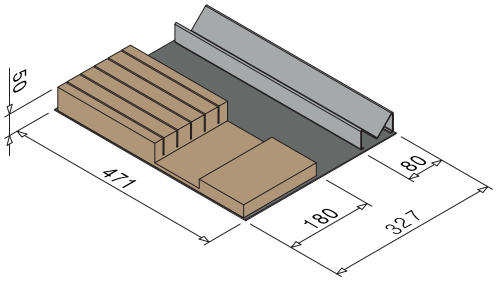

ESEMPIO DI COMPOSIZIONE 02:
COMPOSITION EXAMPLE 02:

- PORTACOLTELLI
  KNIFE HOLDER
- PORTASPEZIE SINGOLO
  SINGLE SPICE RACK
- TAPPETINO
  MAT

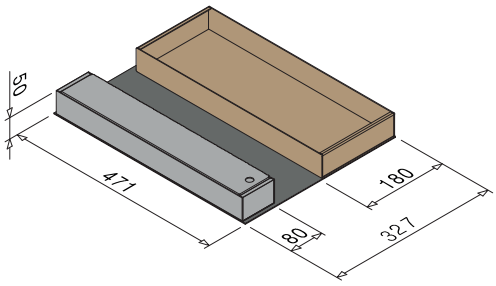

ESEMPIO DI COMPOSIZIONE 03:
COMPOSITION EXAMPLE 03:

- PORTAFILM
  MOVIE HOLDER
- VASSOIO
  TRAY
- TAPPETINO
  MAT

Esempi di composizioni per cassetti da 600 mm
Examples of compositions for 600 mm drawers

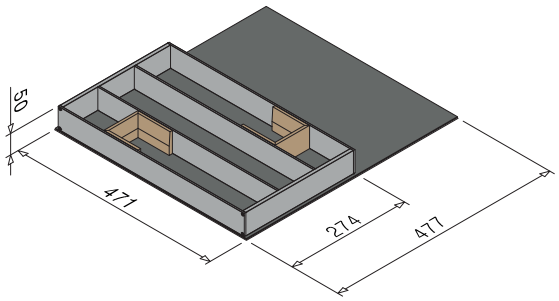

ESEMPIO DI COMPOSIZIONE 01:
COMPOSITION EXAMPLE 01:

- PORTAPOSATE TRIPLO
  TRIPLE CUTLERY TRAY
- DIVISORIO SINGOLO LEGNO
  SINGLE WOODEN DIVIDER
- TAPPETINO
  MAT

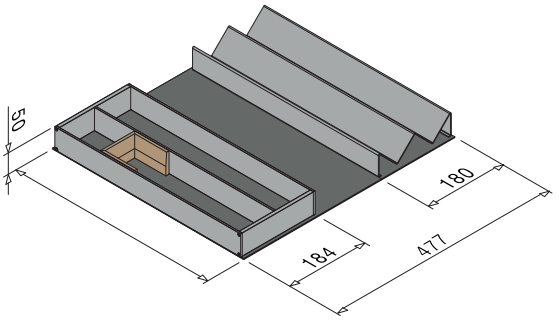

ESEMPIO DI COMPOSIZIONE 02:
COMPOSITION EXAMPLE 02:

- PORTAPOSATE DOPPIO
  DOUBLE CUTLERY TRAY
- DIVISORIO SINGOLO LEGNO
  SINGLE WOODEN DIVIDER
- PORTASPEZIE DOPPIO
  DOUBLE SPICE RACK
- TAPPETINO
  MAT

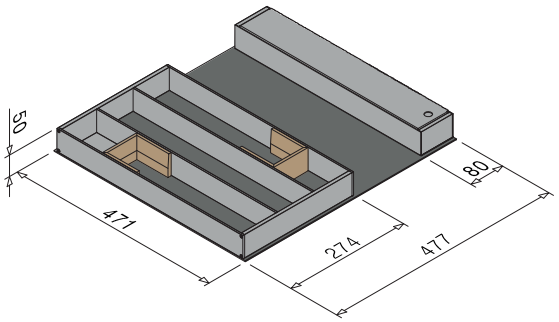

ESEMPIO DI COMPOSIZIONE 03:
COMPOSITION EXAMPLE 03:

- PORTAPOSATE TRIPLO
  TRIPLE CUTLERY TRAY
- DIVISORIO SINGOLO LEGNO
  SINGLE WOODEN DIVIDER
- PORTAFILM
  FILM HOLDER
- TAPPETINO
  MAT

Esempi di composizioni per cassetti da 900 mm
Examples of compositions for 900 mm drawers

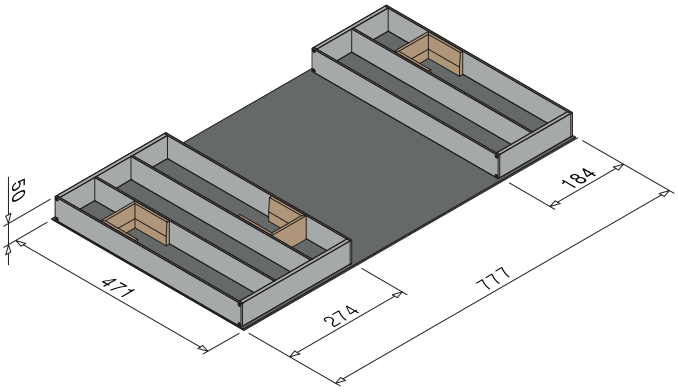

ESEMPIO DI COMPOSIZIONE 01:
COMPOSITION EXAMPLE 01:

- PORTAPOSATE TRIPLO
  TRIPLE CUTLERY TRAY
- PORTAPOSATE DOPPIO
  DOUBLE CUTLERY TRAY
- DIVISORIO SINGOLO LEGNO
  SINGLE WOODEN DIVIDER
- TAPPETINO
  MAT

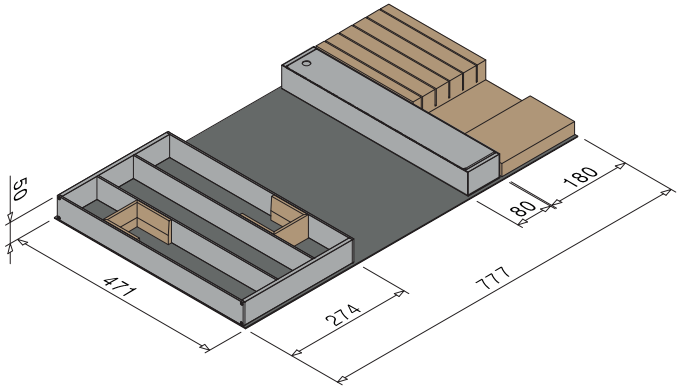

ESEMPIO DI COMPOSIZIONE 02:
COMPOSITION EXAMPLE 02:

- PORTAPOSATE TRIPLO
  TRIPLE CUTLERY TRAY
- DIVISORIO SINGOLO LEGNO
  SINGLE WOODEN DIVIDER
- PORTAFILM
  FILM HOLDER
- PORTACOLTELLI
  KNIFE HOLDER
- TAPPETINO
  MAT

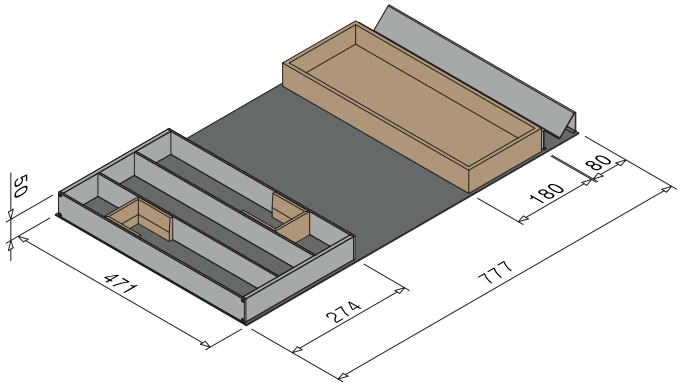

ESEMPIO DI COMPOSIZIONE 03:
COMPOSITION EXAMPLE 03:

- PORTAPOSATE TRIPLO
  TRIPLE CUTLERY TRAY
- DIVISORIO SINGOLO LEGNO
  SINGLE WOODEN DIVIDER
- VASSOIO
  TRAY
- PORTASPEZIE
  SPICE RACK
- TAPPETINO
  MAT

Esempi di composizioni per cassetti da 1200 mm
Examples of compositions for 1200 mm drawers

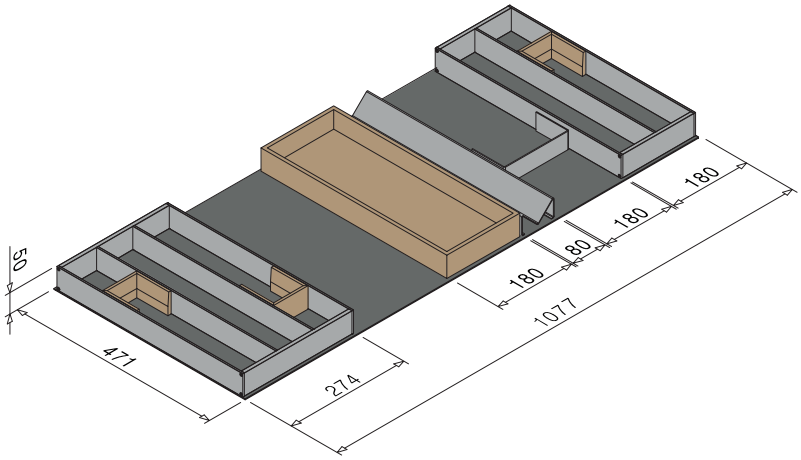

ESEMPIO DI COMPOSIZIONE 01:
COMPOSITION EXAMPLE 01:

- PORTAPOSATE TRIPLO
  TRIPLE CUTLERY TRAY
- DIVISORIO SINGOLO LEGNO
  SINGLE WOODEN DIVIDER
- VASSOIO
  TRAY
- PORTASPEZIE SINGOLO
  SINGLE SPICE RACK
- DIVISORIO DOPPIO ALLUMINIO
  DOUBLE ALUMINUM DIVIDER
- PORTAPOSATE DOPPIO
  DOUBLE CUTLERY TRAY
- TAPPETINO
  MAT

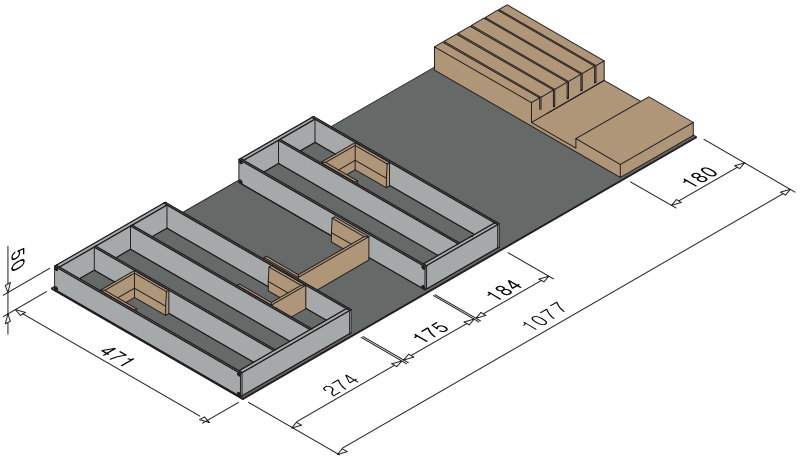

ESEMPIO DI COMPOSIZIONE 02:
COMPOSITION EXAMPLE 02:

- PORTAPOSATE TRIPLO
  TRIPLE CUTLERY TRAY
- DIVISORIO SINGOLO LEGNO
  SINGLE WOODEN DIVIDER
- DIVISORIO DOPPIO LEGNO
  DOUBLE WOODEN DIVIDER
- PORTAPOSATE DOPPIO
  DOUBLE CUTLERY TRAY
- PORTACOLTELLI
  KNIFE HOLDER
- TAPPETINO
  MAT

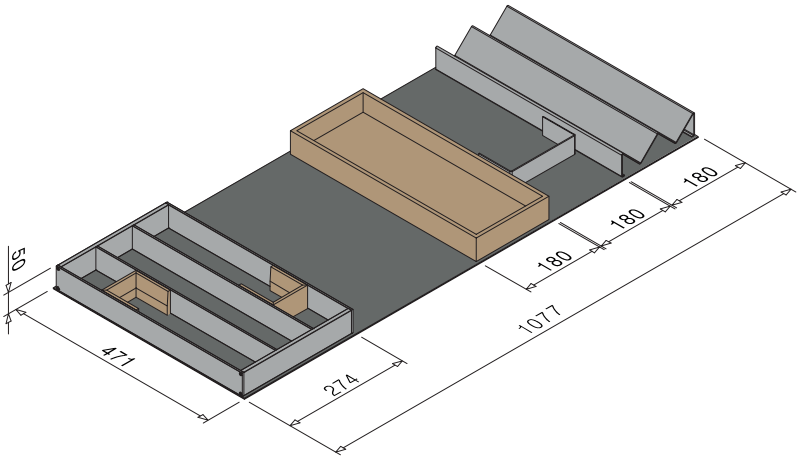

ESEMPIO DI COMPOSIZIONE 03:
COMPOSITION EXAMPLE 03:

- PORTAPOSATE TRIPLO
  TRIPLE CUTLERY TRAY
- DIVISORIO SINGOLO LEGNO
  SINGLE WOODEN DIVIDER
- VASSOIO
  TRAY
- DIVISORIO DOPPIO ALLUMINIO
  DOUBLE ALUMINUM DIVIDER
- PORTASPEZIE DOPPIO
  DOUBLE SPICE RACK
- TAPPETINO
  MAT

LUBE INDUSTRIES SRL
Via dell'Industria, 4 - 62010 Treia (MC) Italia
Tel. centralino 0733 8401 (r.a.)
Fax 0733 840222 - 0733 840333
info@cucinelube.it - www.cucinelube.it

Il sistema di gestione per la qualità Lube è certificato UNI EN ISO 9001:2008
Pannello ecologico garantito 100% legno riciclato