“MULTIPLO”

“MULTIPLO”

SISTEMA MODULARE “MULTIPLO”
MODULAR SYSTEM “MULTIPLO”

“MULTIPLO” è un sistema multifunzionale con struttura in alluminio, che permette la realizzazione di strutture a giorno. La versatilità del sistema e la sua semplicità consistono nella facilità di montaggio e nell’essenzialità dell’estetica, rendendolo perfetto per ogni ambiente.
“MULTIPLO” is a multifunctional system with aluminium structur, that allow to create opened structure solutions. The versatility and the simplicity of this project lay in the essential look and its easy to assemble nature, making it perfect for every space.

ESEMPIO DI VERSIONE LIBRERIA A PARETE CON KIT LUCE LED DUAL COLOR
EXAMPLE OF THE WALL BOOKCASE VERSION WITH DUAL COLOR LED LIGHT KIT

SISTEMA MODULARE “MULTIPLO”
MODULAR SYSTEM “MULTIPLO”

Disponibile in 4 VERSIONI DIFFERENTI
Available in 4 DIFFERENT VERSIONS

SOTTOPENSILE
UNDER WALL UNIT

SOSPESO
HANGING

LIBRERIA A PARETE
WALL BOOKCASE

TERMINALE
END UNIT

FINITURE DISPONIBILI PER STRUTTURA
AVAILABLE STRUCTURE FINISHES

nero (opz.7892)
black (opt.7892)

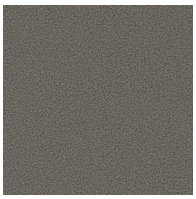

silver dark (opz.9507)
dark silver (opt.9507)

grigio selce (opz.SEL)
flint grey (opt.SEL)

“MULTIPLO” SOTTOPENSILE
“MULTIPLO” UNDER WALL UNIT

Struttura modulare in alluminio con piastre per fissaggio a parete e installazione tra pensile e base. Completa di supporti e traversi orizzontali per aggancio di mensole disponibili in versione melaminico, laccato opaco e metallo.
Possibilità di inserire il kit luce led Dual Color con telecomando nella parte posteriore dei montanti.
Disponibile nelle larghezze L 60-90 cm e nell’altezza H 36 cm. Portata massima 20 kg (per ogni mensola).
Modular aluminium wall-mounted structure with plates for the placement between wall unit and base unit.
Included supports and horizontal beams for melamine, matt lacquered and metal shelves.
Possibility to insert Dual Color led light kit with remote control in the rear of pillars.
Available in widths W 60-90 cm and in height H 36 cm. Load capacity 20 kg (for each shelf).

VISTA FRONTALE
FRONT VIEW

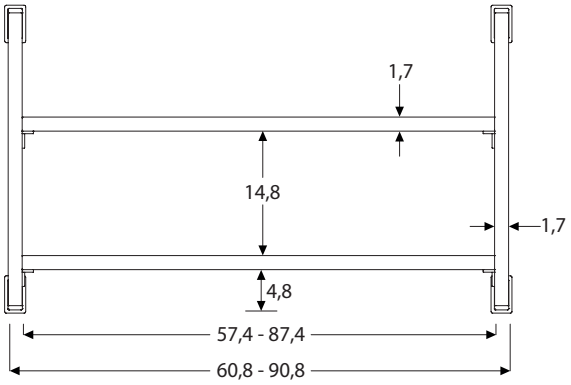

VISTA LATERALE
SIDE VIEW

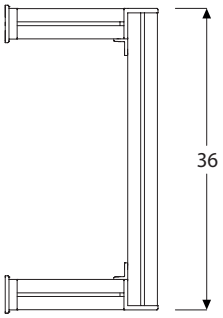

VISTA SUPERIORE
TOP VIEW

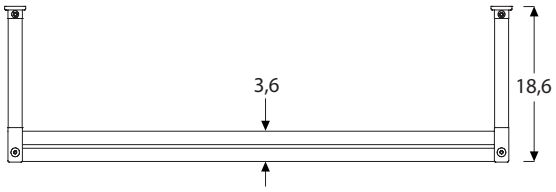

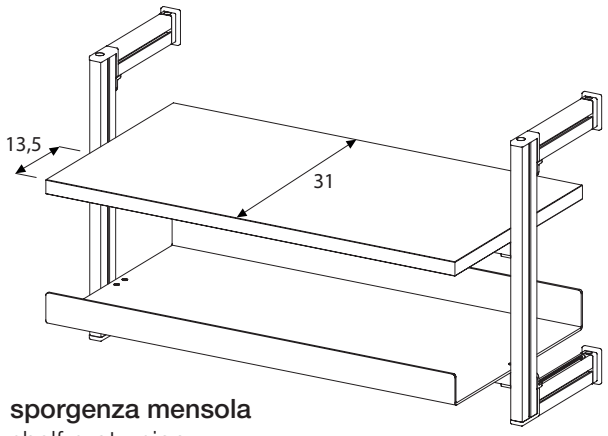

sporgenza mensola
shelf protrusion

Disponibili mensole in melaminico/laccato opaco e in metallo di L 57,4 e L 87,4 P 31 cm (vedi pag.12).
Per schema montanti con kit luce led Dual Color e alimentatori (vedi pag.13).
Available melamine/matt lacquered and metal shelves W 57,4 and W 87,4 D 31 cm (see page 12).
Diagram pillars with Dual Color led light kit and power supplies (see page 13).

“MULTIPLO” SOTTOPENSILE
“MULTIPLO” UNDER WALL UNIT

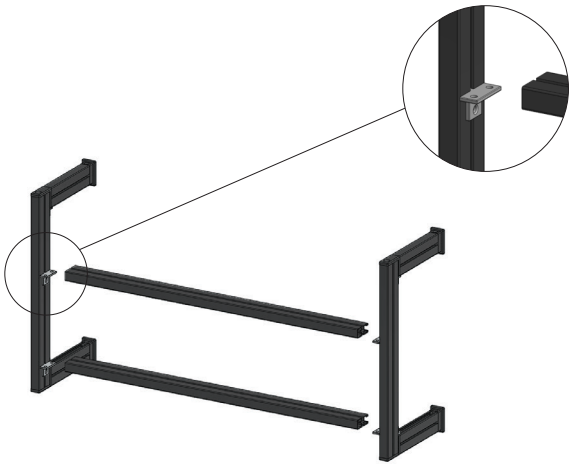

Struttura singola composta da:
- montante sx con supporti e traversi orizzontali nr.2 per H 36
- montante dx con supporti (per fine composizione)
Single structure consist of:
- LH pillar with supports and horizontal beams nr.2 for H 36
- RH pillar with supports (for end composition)

H 36 L 60 08902201
H 36 L 90 08902203

Magg. kit luce led Dual Color (per 2 montanti)
Surcharge led light kit Dual Color (for 2 pillars)
H 36 opz.002

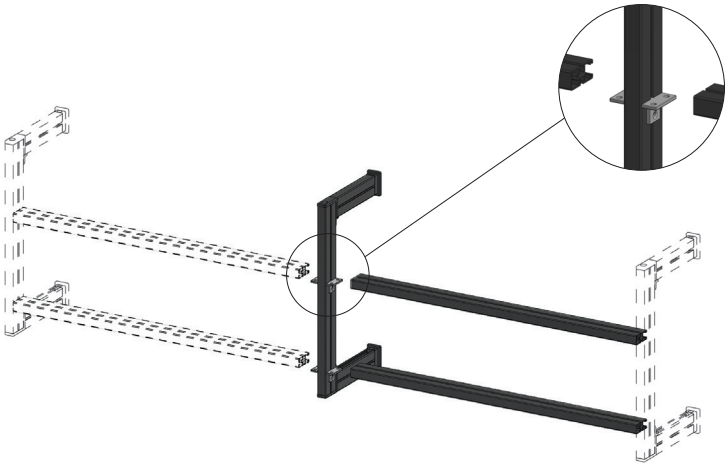

Struttura centrale composta da:
- montante centrale con supporti e traversi orizzontali nr.2 per H 36
Central structure consist of:
- central pillar with supports and horizontal beams nr.2 for H 36

H 36 L 60 08902201C
H 36 L 90 08902203C

Magg. kit luce led Dual Color (per 1 montante)
Surcharge led light kit Dual Color (for 1 pillar)
H 36 opz.002

Per esempi di modularità vedi pag. 16.
N.B.: nella realizzazione di composizioni con struttura singola e centrale il montante dx deve essere sempre spostato a fine composizione.
For modularity examples see page 16.
Note: RH pillar must always be moved at the end of the composition when there are single and central structures

“MULTIPLO” SOSPESO
“MULTIPLO” HANGING

Struttura modulare in alluminio con piastre per fissaggio a parete. Completa di supporti e traversi orizzontali per aggancio di mensole disponibili in versione melaminico, laccato opaco e metallo. Possibilità di inserire il kit luce led Dual Color con telecomando nella parte posteriore dei montanti. Disponibile nelle larghezze L 60-90 cm e nelle altezze H 108-180 cm.
Portata massima 20 kg (per ogni mensola).
Modular aluminium wall-mounted structure with plates. Included supports and horizontal beams for melamine, matt lacquered and metal shelves. Possibility to insert Dual Color led light kit with remote control in the rear of pillars. Available in widths W 60-90 cm and in heights H 108-180 cm. Load capacity 20 kg (for each shelf).

VISTA FRONTALE
FRONT VIEW

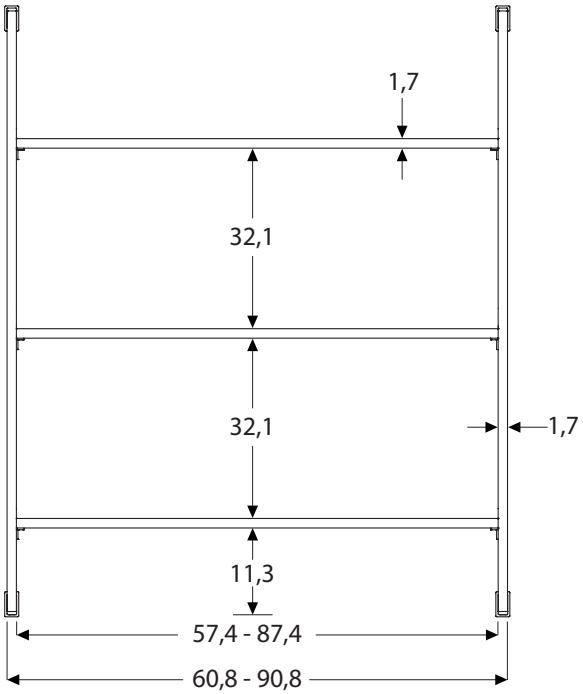

VISTA LATERALE
SIDE VIEW

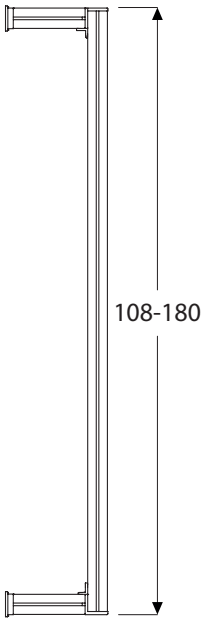

VISTA SUPERIORE
TOP VIEW

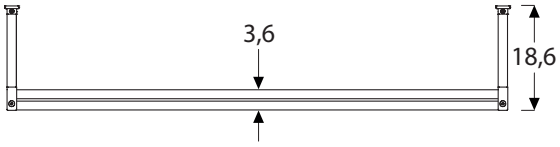

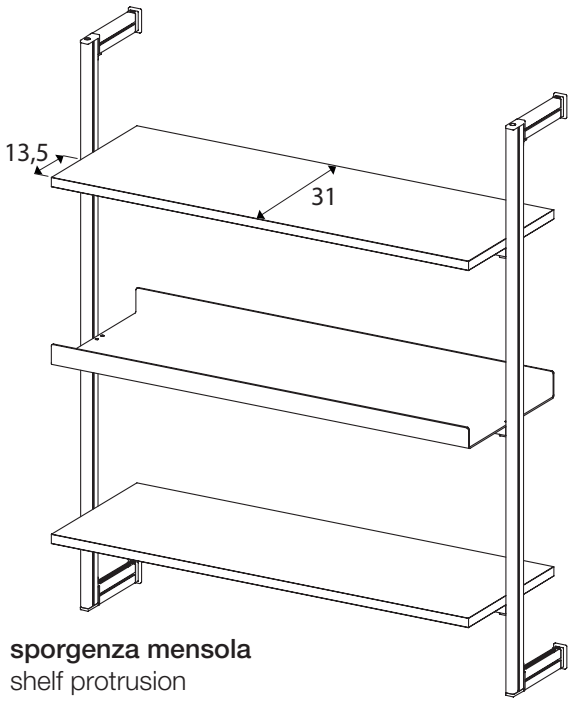

sporgenza mensola
shelf protrusion

Disponibili mensole in melaminico/laccato opaco e in metallo di L 57,4 e L 87,4 P 31 cm (vedi pag.12).
Per schema montanti con kit luce led Dual Color e alimentatori (vedi pag.13).
Available melamine/matt lacquered and metal shelves W 57,4 and W 87,4 D 31 cm (see page 12).
Diagram pillars with Dual Color led light kit and power supplies (see page 13).

""MULTIPLO" SOSPESO
"MULTIPLO" HANGING

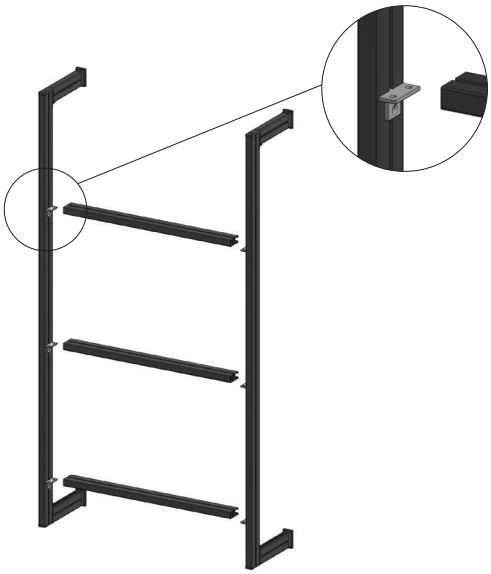

Struttura singola composta da:
- montante sx con supporti e traversi orizzontali
nr.3 per H 108
nr.5 per H 180
- montante dx con supporti (per fine composizione)
Single structure consist of:
- LH pillar with supports and horizontal beams
nr.3 for H 108
nr.5 for H 180
- RH pillar with supports (for end composition)

H 108 L 60	**08902205**
H 108 L 90	**08902207**
H 180 L 60	**08902211**
H 180 L 90	**08902213**

Magg. kit luce led Dual Color (per 2 montanti)
Surcharge led light kit Dual Color (for 2 pillars)

H 108	**opz.002**
H 180	**opz.002**

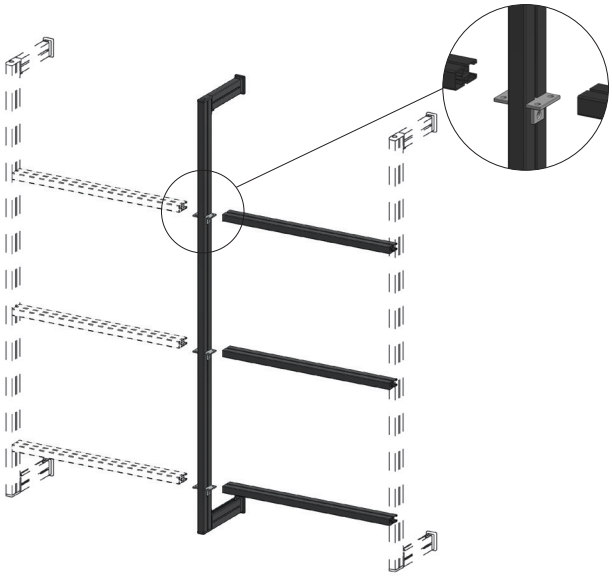

Struttura centrale composta da:
- montante centrale con supporti e traversi orizzontali
nr.3 per H 108
nr.5 per H 180
Central structure consist of:
- central pillar with supports and horizontal beams
nr.3 for H 108
nr.5 for H 180

H 108 L 60	**08902205C**
H 108 L 90	**08902207C**
H 180 L 60	**08902211C**
H 180 L 90	**08902213C**

Magg. kit luce led Dual Color (per 1 montante)
Surcharge led light kit Dual Color (for 1 pillar)

H 108	**opz.002**
H 180	**opz.002**

Per esempi di modularità vedi pag. 16.
N.B.: nella realizzazione di composizioni con struttura singola e centrale il montante dx deve essere sempre spostato a fine composizione.
For modularity examples see page 16.
Note: RH pillar must always be moved at the end of the composition when there are single and central structures

“MULTIPLO” LIBRERIA A PARETE
“MULTIPLO” WALL BOOKCASE

Struttura modulare in alluminio con appoggio a terra e piastre per fissaggio a parete. Completa di supporti e traversi orizzontali per aggancio di mensole disponibili in versione melaminico, laccato opaco e metallo. Possibilità di inserire il kit luce led Dual Color con telecomando nella parte posteriore dei montanti. Disponibile nelle larghezze L 60-90 cm e nelle altezze H 217-222 cm. Portata massima 20 kg (per ogni mensola).
Modular ground aluminium structure with plates for fixing to wall. Included supports and horizontal beams melamine, matt lacquered and metal shelves. Possibility to insert Dual Color led light kit with remote control in the rear of pillars. Available in widths W 60-90 cm and in heights H 217-222 cm. Load capacity 20 kg (for each shelf).

VISTA FRONTALE
FRONT VIEW

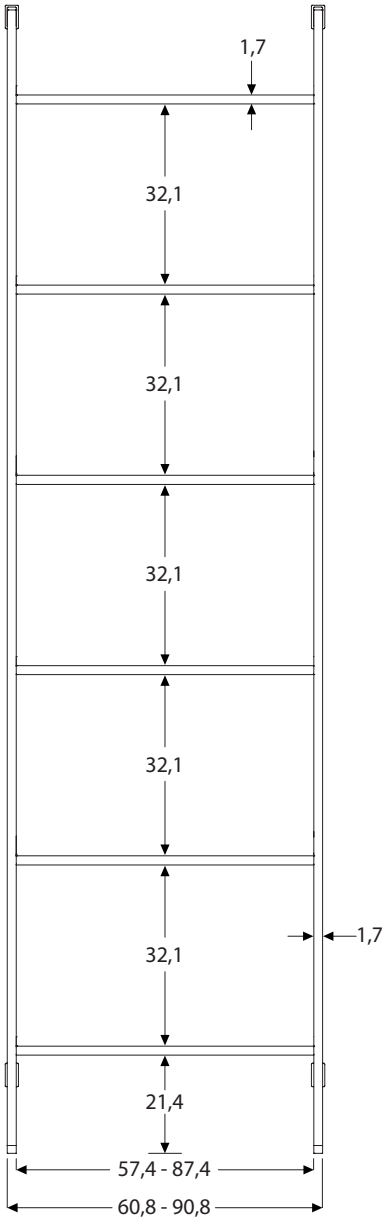

VISTA LATERALE
SIDE VIEW

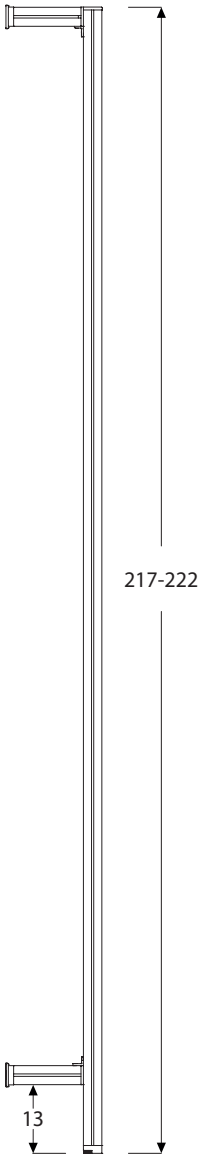

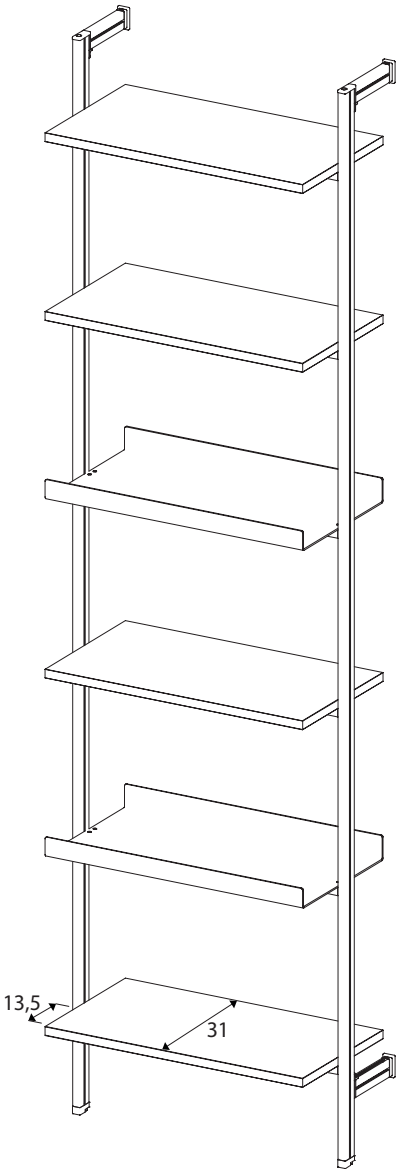

sporgenza mensola
shelf protrusion

VISTA SUPERIORE
TOP VIEW

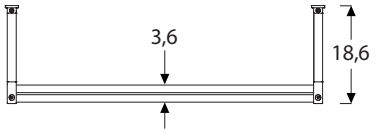

Disponibili mensole in melaminico/laccato opaco e in metallo di L 57,4 e L 87,4 P 31 cm **(vedi pag.12).**
Per schema montanti con kit luce led Dual Color e alimentatori **(vedi pag.13).**
Available melamine/matt lacquered and metal shelves W 57,4 and W 87,4 D 31 cm (see page 12).
Diagram pillars with Dual Color led light kit and power supplies (see page 13).

“MULTIPLO” LIBRERIA A PARETE
“MULTIPLO” WALL BOOKCASE

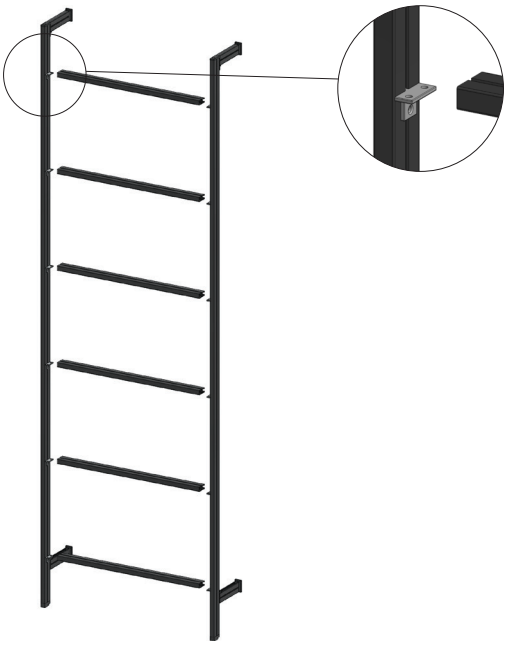

Struttura singola composta da:
- montante sx con supporti e traversi orizzontali
nr.6 per H 217
nr.6 per H 222
- montante dx con supporti (per fine composizione)
Single structure consist of:
- LH pillar with supports and horizontal beams
nr.6 for H 217
nr.6 for H 222
- RH pillar with supports (for end composition)

H 217 L 60	**08902221**
H 217 L 90	**08902223**
H 222 L 60	**08902225**
H 222 L 90	**08902227**

Magg. kit luce led Dual Color (per 2 montanti)
Surcharge led light kit Dual Color (for 2 pillars)

H 217	**opz.002**
H 222	**opz.002**

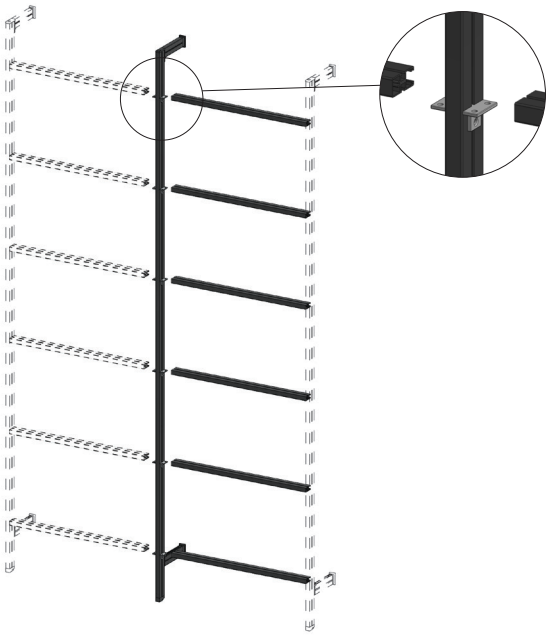

Struttura centrale composta da:
- montante centrale con supporti e traversi orizzontali
nr.6 per H 217
nr.6 per H 222
Central structure consist of:
- central pillar with supports and horizontal beams
nr.6 for H 217
nr.6 for H 222

H 217 L 60	**08902221C**
H 217 L 90	**08902223C**
H 222 L 60	**08902225C**
H 222 L 90	**08902227C**

Magg. kit luce led Dual Color (per 1 montante)
Surcharge led light kit Dual Color (for 1 pillar)

H 217	**opz.002**
H 222	**opz.002**

Per esempi di modularità vedi pag. 16.
N.B.: nella realizzazione di composizioni con struttura singola e centrale il montante dx deve essere sempre spostato a fine composizione.
For modularity examples see page 16.
Note: RH pillar must always be moved at the end of the composition when there are single and central structures

“MULTIPLO” TERMINALE
“MULTIPLO” END UNIT

Struttura singola in alluminio con piastre per fissaggio su fianco base/colonna e installazione a fine composizione. Completa di supporti e traversi orizzontali per aggancio di mensole disponibili in versione melaminico, laccato opaco e metallo. Disponibile nella larghezza L 45 cm e nelle altezze H 60-108-180 cm. Portata massima 20 kg (per ogni mensola). NON MODULABILE.
Single aluminium structure mounted on side of the base unit/column at the end of the composition.
Included supports and horizontal beams for melamine, matt lacquered and metal shelves.
Available in width W 45 cm and in heights H 60-108-180 cm. Load capacity 20 kg (for each shelf). NOT ADJUSTABLE.

VISTA FRONTALE
FRONT VIEW

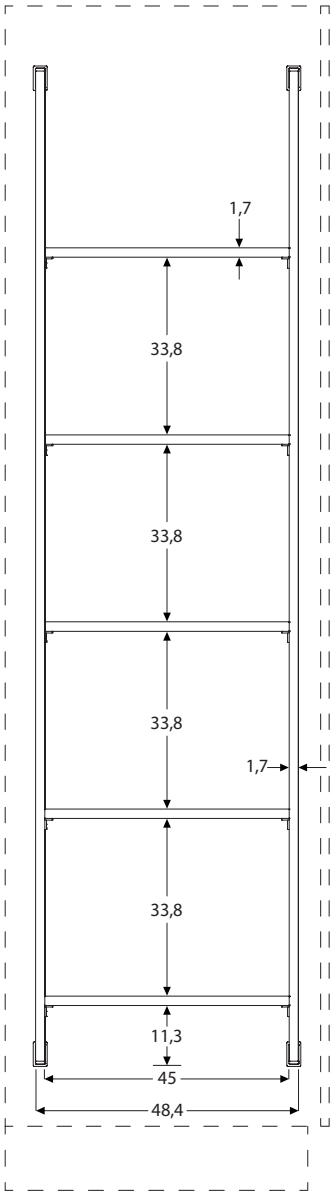

VISTA LATERALE
SIDE VIEW

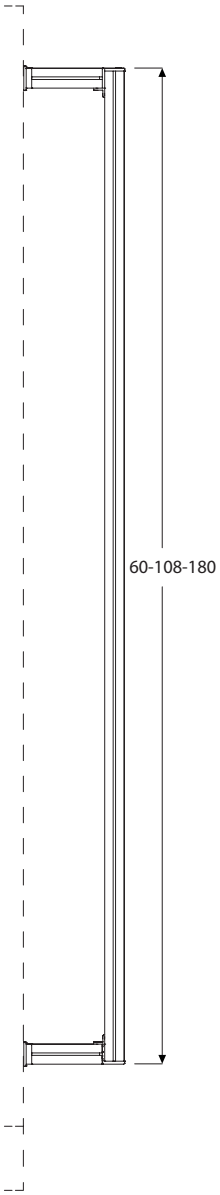

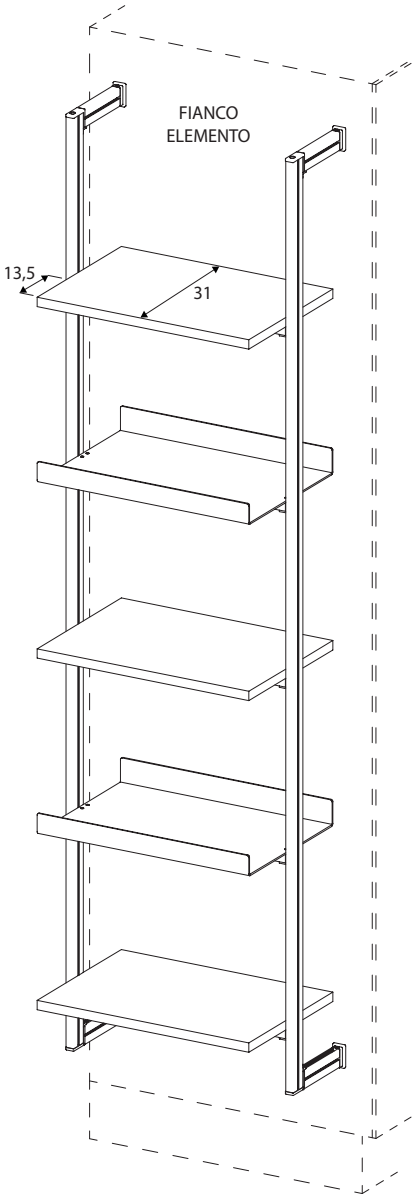

sporgenza mensola
shelf protrusion

VISTA SUPERIORE
TOP VIEW

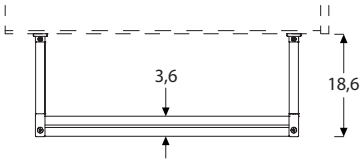

Disponibili mensole in melaminico/laccato opaco e in metallo di L 45 P 31 cm (vedi pag.12).
N.B.: kit luce led non disponibile
Available melamine/matt lacquered and metal shelves W 41 D 31 cm (see page 12).
Note: not available led light kit

“MULTIPLO” TERMINALE
“MULTIPLO” END UNIT

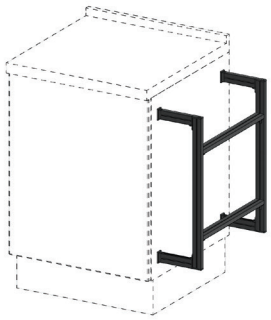

Struttura singola H 60 L 45 composta da:
- montante sx con supporti
- 2 traversi orizzontali
- montante dx con supporti

Single structure H 60 W 45 consist of:
- LH pillar with supports
- 2 horizontal beams
- RH pillar with supports

H 60 L 45 08902260

Per basi H 72/75/84
For base units H 72/75/84

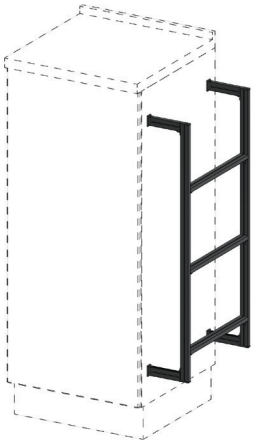

Struttura singola H 108 L 45 composta da:
- montante sx con supporti
- 3 traversi orizzontali
- montante dx con supporti

Single structure H 108 W 45 consist of:
- LH pillar with supports
- 3 horizontal beams
- RH pillar with supports

H 108 L 45 08902263

Per colonne H 132/144
For columns H 132/144

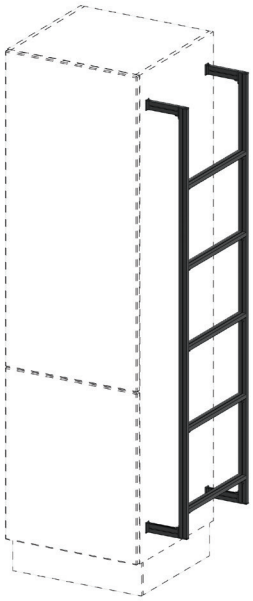

Struttura singola H 180 L 45 composta da:
- montante sx con supporti
- 5 traversi orizzontali
- montante dx con supporti

Single structure H 180 W 45 consist of:
- LH pillar with supports
- 5 horizontal beams
- RH pillar with supports

H 180 L 45 08902265

Per colonne H 204/216
For columns H 204/216

“MULTIPLO” MENSOLE
“MULTIPLO” SHELVES

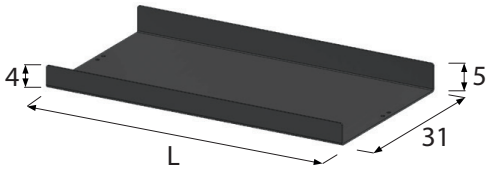

Mensola in metallo P 31 SP.2 mm verniciata a polvere
Metal shelf D 31 th.2 mm powder painted

L 45 08902374
L 57,4 08902376
L 87,4 08902379

Finiture disponibili
Available finishes

nero (opz.7892)
black (opt.7892)

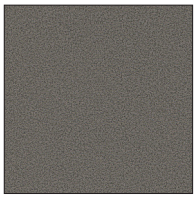

silver dark (opz.9507)
dark silver (opt.9507)

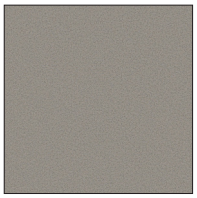

grigio selce (opz.SEL)
flint grey (opt.SEL)

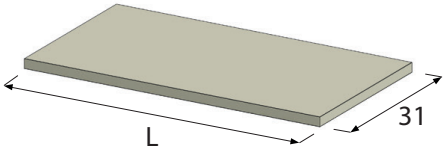

Mensola P 31 SP.18 mm finitura come anta
N.B.: per le finiture vedi pag.14-15
Shelf D 31 th.18 mm same finish as door
Note: for the finishes see page 14-15

MELAMINICO
MELAMINE
L 45 08902384
L 57,4 08902386
L 87,4 08902389

LACCATO OPACO
MATT LACQUERED
L 45 08902394
L 57,4 08902396
L 87,4 08902399

“MULTIPLO” PROFILI LED DUAL COLOR PER MONTANTI
“MULTIPLO” DUAL COLOR LED PROFILES FOR PILLARS

Montanti SOTTOPENSILE
Pillars UNDER WALL UNIT

Montanti LIBRERIA A PARETE
Pillars WALL BOOKCASE

Montanti SOSPESO
Pillars HANGING

KIT ALIMENTATORI con telecomando e staffa/POWER SUPPLIES KIT with remote control and bracket

(max.4 ingressi)
(max.4 input)

Mercato UE/UE Market
- 30 WATT 08902350
- 100 WATT 08902351

Mercato Globale/Global Market **-**
30 WATT 08902352
- 100 WATT 08902353

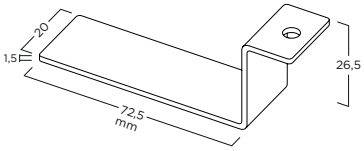

Staffa per alimentatore
(fissaggio sottomensola)
Bracket for power supply
(fixing on the bottom of the shelf)

“MULTIPLO” FINITURE MENSOLE SP.18 MM
“MULTIPLO” SHELVES FINISHES TH.18 MM

FINITURE MELAMINICHE - MELAMINE FINISHES

IMMAGINA PLUS

cansiglio bianco (opz.1561)
white cansiglio

cansiglio terra bruciata (opz.1562)
scorched earth cansiglio

cansiglio grigio fumo (opz.1563)
smoke grey cansiglio

cansiglio sabbia (opz.1564)
sand cansiglio

cansiglio champagne (opz.1565)
champagne cansiglio

larice baglia (opz.1826)
baglia larch

larice laguna (opz.1827)
lagoon larch

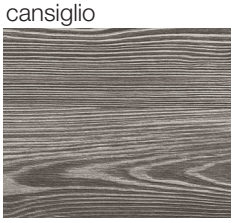
larice vulcano (opz.1828)
volcano larch

larice terra (opz.1829)
earth larch

noce (opz.2363)
walnut

cemento (opz.9633)
cement

bianco cristallo (opz.7445)
cristal white

grigio nebbia (opz.9626)
fog grey

castoro (opz.8862)
beaver

lavagna (opz.9627)
slate grey

juta (opz.8863)
jute

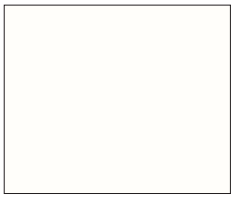
bianco assoluto (opz.7441)
absolute white

bianco neve (opz.750)
snow white

grigio sasso (opz.9650)
pebble grey

verde marino (opz.8402)
sea green

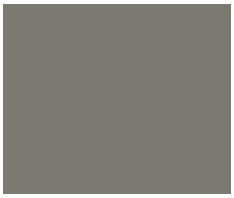
grigio monsone (opz.9651)
monsoon grey

grigio notte (opz.9652)
midnight grey

grigio velo (opz.9653)
veil grey

marmo baron (opz.9632)
baron marble

nichel (opz.9660)
nickel

platino (opz.9661)
platinum

zinco (opz.9662)
zinc

peltro (opz.9666)
pewter

titanio (opz.9665)
titanium

olmo bianco (opz.5001)
white elm

olmo antracite (opz.5004)
anthracite elm

oak miele (opz.1361)
honey oak

oak neve (opz.1362)
snow oak

oak cognac (opz.1363)
cognac oak

“MULTIPLO” FINITURE MENSOLE SP.18 MM
“MULTIPLO” SHELVES FINISHES TH.18 MM

FINITURE MELAMINICHE - MELAMINE FINISHES

TABLET - JEY FEEL - SMART

rovere luna (opz.5316)
moon oak

rovere venere (opz.5315)
venus oak

rovere arizona (opz.5317)
arizona oak

rovere dark (opz.5318)
dark oak

frassino lava (opz.2408)
lava ash

frassino sabbia (opz.2406)
sand ash

frassino pietra (opz.2407)
stone ash

noce brown (opz.2371)
brown walnut

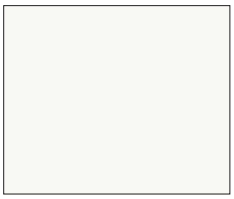
bianco soft matt (opz.7447N)
soft matt white

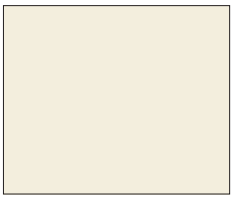
porcellana soft matt (opz.7703N)
soft matt porcelain

desert soft matt (opz.8914N)
soft matt desert

molara soft matt (opz.9636N)
soft matt molara

arena soft matt (opz.9637N)
soft matt arena

bianco (opz.9639)
white

bronzo (opz.8866)
bronze

ardesia (opz.9638)
slate grey

rovere silver (opz.5306)
silver oak

rovere diamond (opz.5307)
diamond oak

rovere tabià (opz.5309)
tabià oak

rovere ortisei (opz.5305)
ortisei oak

trani (opz.7704)
trani

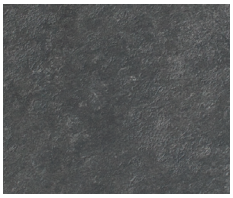
black (opz.7863)
black

white (opz.7448)
white

grigio agata (opz.9623)
agata grey

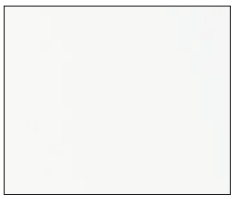
bianco assoluto (opz.7441)
absolute white

grigio inox (opz.9624)
stainless steel grey

rosso cardinale (opz.8123)
cardinal red

frassino bianco alpino (opz.2310)
alpine-white ash

rovere greige (opz.2320)
greige oak

betulla (opz.2311)
birch

FINITURE LACCATE OPACHE - MATT LACQUERED FINISHES

Disponibili tutti i colori opachi del catalogo FINITURE LACCATE (GRUPPO LUBE)
Available all matt colours of the LACQUERED FINISHES catalogue (GRUPPO LUBE)

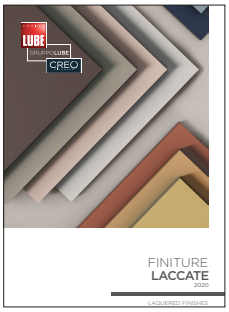

“MULTIPLO” ESEMPI DI COMPONIBILITÀ
“MULTIPLO” EXAMPLES OF MODULARITY

ESEMPIO “MULTIPLO SOTTOPENSILE H 36 L 210”
EXAMPLE “MULTIPLO UNDER WALLUNIT H 36 W 210”

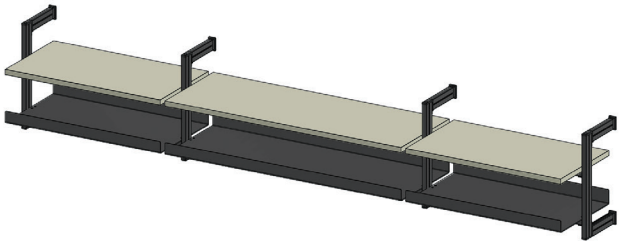

- 1 struttura singola H 36 L 60 1 single structure H 36 W 60	**08902201**
- 1 struttura centrale H 36 L 90 1 central structure H 36 W 90	**08902203C**
- 1 struttura centrale H 36 L 60 1 central structure H 36 W 60	**08902201C**
- 2 mensole in melaminico P 31 L 57,4 2 melamine shelves D 31 W 57,4	**08902386**
- 1 mensola in melaminico P 31 L 87,4 1 melamine shelf D 31 W 87,4	**08902389**
- 2 mensole in alluminio P 31 L 57,4 2 aluminium shelves D 31 W 57,4	**08902376**
- 1 mensola in alluminio P 31 L 87,4 1 aluminium shelf D 31 W 87,4	**08902379**
- Kit alimentatore 100 Watt (mercato UE) Power suppli kit 100 Watt (UE Market)	**08902351**
- Maggiorazione kit luce led Dual Color Surcharge led light kit Dual Color	**opz.002**

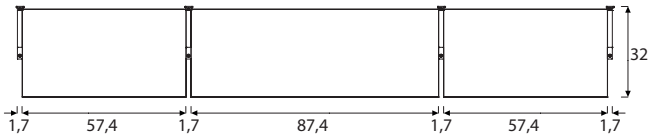

ESEMPIO “MULTIPLO SOSPESO H 108 L 120”
EXAMPLE “MULTIPLO HANGING H 108 W 120”

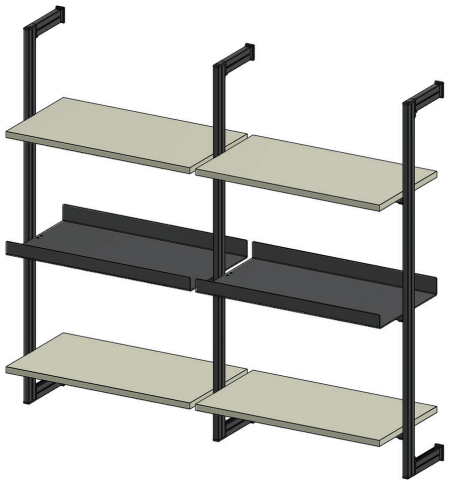

- 1 struttura singola H 108 L 60 1 single structure H 108 W 60	**08902205**
- 1 struttura centrale H 108 L 60 1 central structure H 108 W 60	**08902205C**
- 4 mensole in melaminico P 31 L 57,4 4 melamine shelves D 31 W 57,4	**08902386**
- 2 mensole in alluminio P 31 L 57,4 2 aluminium shelves D 31 W 57,4	**08902376**
- Kit alimentatore 30 Watt (mercato UE) Power suppli kit 30 Watt (UE Market)	**08902350**
- Maggiorazione kit luce led Dual Color Surcharge led light kit Dual Color	**opz.002**

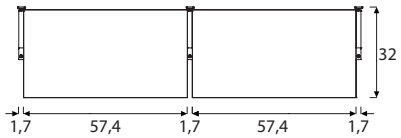

“MULTIPLO” ESEMPI DI COMPONIBILITÀ
“MULTIPLO” EXAMPLES OF MODULARITY

ESEMPIO “MULTIPLO LIBRERIA A PARETE H 217 L 240”
EXAMPLE “MULTIPLO WALL BOOKCASE H 217 W 240”

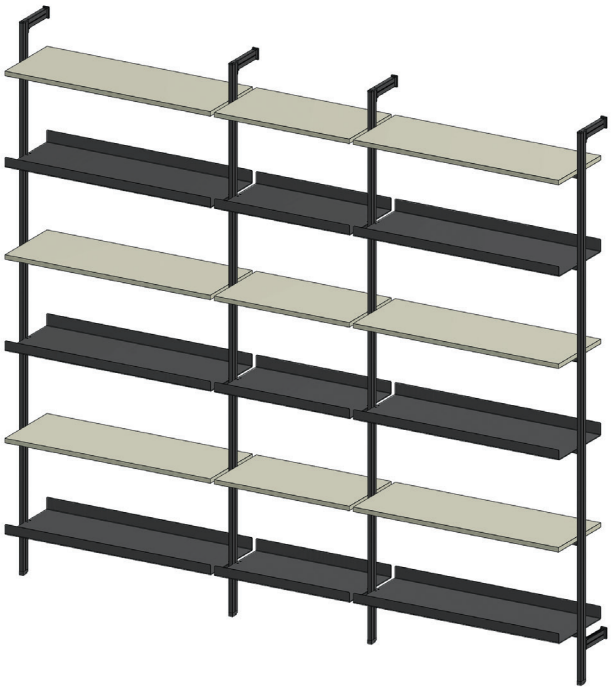

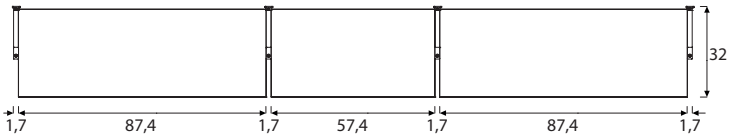

- 1 struttura singola H 217 L 90 1 single structure H 217 W 90	**08902223**
- 1 struttura centrale H 217 L 60 1 central structure H 217 W 60	**08902221C**
- 1 struttura centrale H 217 L 90 1 central structure H 217 W 90	**08902223C**
- 6 mensole in melaminico P 31 L 87,4 6 melamine shelves D 31 W 87,4	**08902389**
- 3 mensole in melaminico P 31 L 57,4 3 melamine shelves D 31 W 57,4	**08902386**
- 6 mensole in alluminio P 31 L 87,4 6 aluminium shelves D 31 W 87,4	**08902379**
- 3 mensole in alluminio P 31 L 57,4 3 aluminium shelves D 31 W 57,4	**08902376**
- Kit alimentatore 100 Watt (mercato UE) Power suppli kit 100 Watt (UE Market)	**08902351**
- Maggiorazione kit luce led Dual Color Surcharge led light kit Dual Color	**opz.002**

ESEMPIO “MULTIPLO TERMINALE H 180 L 45” per colonna H 204
EXAMPLE “MULTIPLO END UNIT H 180 W 45” for column H 204

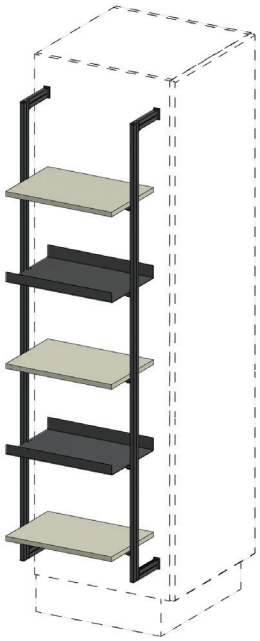

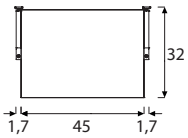

- 1 struttura terminale H 180 L 45 1 end structure H 180 W 45	**08902265**
- 3 mensole laccate P 31 L 45 3 lacquered shelves D 31 W 45	**08902394**
- 2 mensole in alluminio P 31 L 45 2 aluminium shelves D 31 W 45	**08902374**

Sign

COLLEZIONE 2021

2021 COLLECTION

LUCE FUNZIONALE
CHE ARREDA

FUNCTIONAL LIGHT
THAT FURNISHES

CUCINE LUBE

GRUPPO LUBE

CREO KITCHENS

Il profilo a parete può alloggiare cavi di diverse dimensioni, fungendo da canalina passacavo e contribuendo ad organizzare gli elementi in modo ordinato.
Gli angoli interni ed esterni a 90° consentono di seguire i volumi architettonici, creando un effetto continuo di luce e arredo nei diversi ambienti domestici.
Il grado di protezione IP44 ne consente l'installazione in ambienti soggetti a umidità, schizzi d'acqua e che necessitano di frequenti pulizie come il bagno e la cucina.
L'accensione e dimmerazione della luce sono disponibili, su richiesta, con l'integrazione del sensore IR o tramite controlli remoti grazie al nostro sistema di alimentazione Mec Driver.

The wall profile can accommodate cables of various sizes, acting as a cable duct and helping to organise the elements in an orderly manner.
The 90° internal and external angles enable architectural volumes to be followed, creating a continuous effect of light and decoration in the different rooms of the home.
The IP44 degree of protection enables it to be installed in environments subject to humidity, splashing water and frequent cleaning, such as bathrooms and kitchens.
Switching and dimming of the light is available on request with the integration of the IR sensor or via remote controls thanks to our supply system Mec Driver.

Sign integra una coppia di lampade lineari, per un effetto omogeneo a doppia emissione che conferisce un'atmosfera immersiva all'ambiente domestico.
Il profilo superiore ha un effetto di luce di cortesia wallwasher mentre il profilo inferiore garantisce una corretta illuminazione con un'emissione funzionale,
prevenendo la necessità di installare ulteriori fonti luminose per illuminare il piano di lavoro.

Sign integrates a pair of linear lamps for a homogeneous dual-emission effect that lends an immersive atmosphere to the home environment.
The upper profile has a wallwasher courtesy light effect, whilst the lower profile ensures proper lighting with a functional output, preventing the need to install additional light sources to illuminate the worktop.

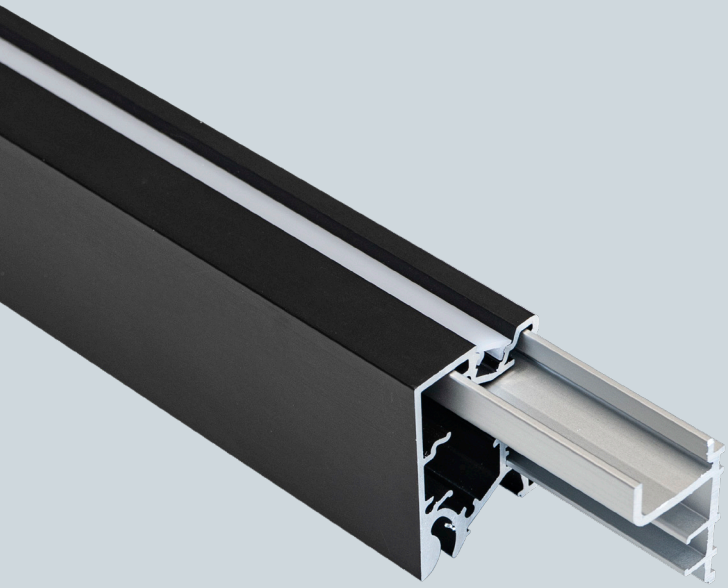

Staffa

La staffa di fissaggio in alluminio viene fissata a parete tramite viti e tasselli.

Bracket

The aluminium fixing bracket is fixed to the wall using screws and dowels.

Cover

Il profilo di copertura, in alluminio anodizzato nero, viene fissato a incastro sulla staffa.
Il vano interno funge da canalina passacavo, contribuendo ad organizzare cavi ed elementi di elettrificazione di Sign e degli altri complementi.

Cover

The cover profile, made of black anodised aluminium, is snapped onto the bracket. The internal compartment acts as a cable duct, helping to organise cables and electrification elements for Sign and other accessories.

Protezione

L'indice di protezione IP44 consente l'applicazione di Sign anche in ambienti soggetti a umidità o che necessitano di pulizie frequenti.

Protection

The IP44 protection rating means that Sign can also be used in environments that are subject to moisture or require frequent cleaning.

IP44

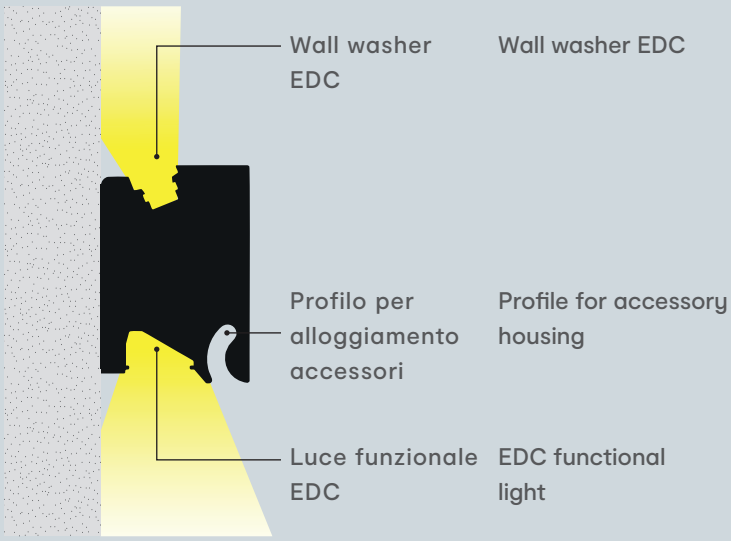

SIMULAZIONE VISTA LATERALE SENZA TESTATE

SIMULATION OF SIDE VIEW WITHOUT HEADERS

Ottiche dedicate

Le sorgenti luminose sono dotate di ottiche studiate appositamente per creare un effetto wall washer verso l'alto e per illuminare in modo omogeneo e confortevole il piano di lavoro.

Dedicated optics

The light sources are equipped with specially designed optics to create an upward wall washer effect and to illuminate the work surface evenly and comfortably.

Su misura: 200 mm ~ 3000 mm Tailor-made: 200 mm ~ 3000 mm

Sign

Elementi componibili
Modular elements

L'ampia serie di accessori proposti, i moduli a giorno componibili, le mensole e i porta oggetti, rendono Sign adatto ad ogni ambiente domestico, dalla cucina al bagno, dalla zona living all'home office e alla zona notte.

The wide range of accessories offered, the modular open modules, the shelves and the storage units, make Sign suitable for any domestic environment, from the kitchen to the bathroom, from the living area to the home office and the sleeping area.

N.B.: Per dettagli montaggio vedi note specifiche a pag.16

Note: For assembly details see specific notes on page 16

Disegnato da:
Designed by:
Michele Marcon Designer

Sign

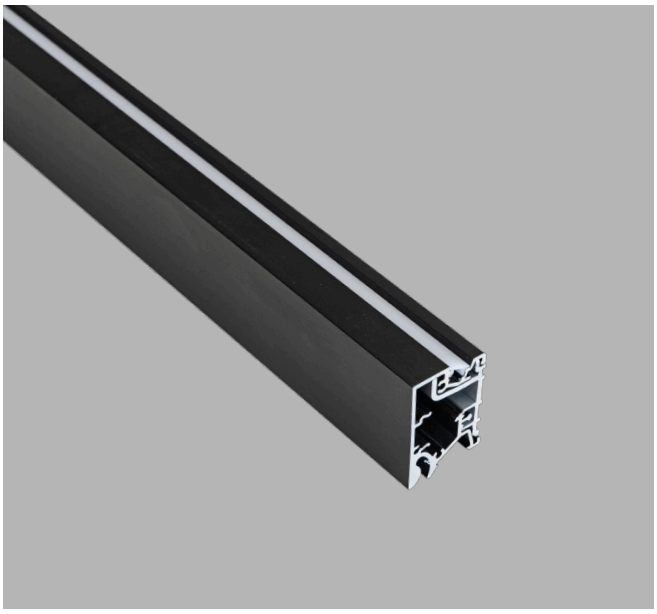

Su richiesta, il profilo è disponibile tagliato a misura.
Per un utilizzo come luce decorativa e di cortesia si consiglia di scegliere la combinazione di sorgente superiore e inferiore 120 + 120 LEDs/m, per un utilizzo funzionale, ad esempio in cucina, ufficio o in presenza di piani di lavoro, si consiglia la composizione sorgente superiore 120 + 120 LEDs/m e inferiore 240 + 240 LEDs/m.

On request, the profile is available cut to size and with corner joints.
For use as a decorative and courtesy light we recommend the top and bottom combination 120 + 120 LEDs/m, for functional use, e.g., in kitchens, offices or on worktops, we recommend the top combination 120 + 120 LEDs/m and the bottom combination 240 + 240 LEDs/m.

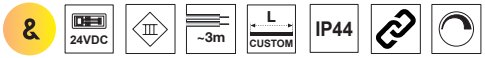

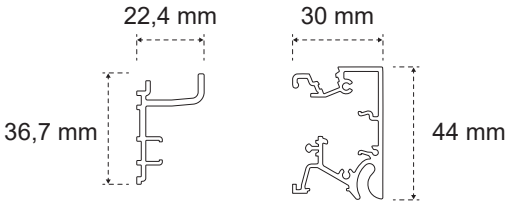

SIGN EDC 24 V DC

			120+240 LEDs/m
086SI120	36,7 W	1200 mm	3000-4000K
086SI150	46,2 W	1500 mm	3000-4000K
086SI180	55,6 W	1800 mm	3000-4000K
086SI240	74,5 W	2400 mm	3000-4000K
086SI300	93,6 W	3000 mm	3000-4000K
086SI370	121,7 W	3700 mm	3000-4000K

SIGN AL ML (DA UTILIZZARE PER MISURE NON STANDARD) (TO BE USED FOR NON-STANDARD MEASUREMENTS)

086SI000	32 W-ml	min.20cm max.370cm	3000-4000K

maggiorazione fissa per taglio fuori misura
fixed surcharge for oversize cut

N.B.: Per dettagli montaggio vedi note specifiche a pag.16

Note: For assembly details see specific notes on page 16

ACCESSORI E CONTROLLO ACCESSORIES AND CONTROL

EMOTION JUMPER
Il cavo incluso permette la variazione della temperatura colore da bianco 'caldo' a 'naturale' (3000-4000K).

EMOTION JUMPER
The included cable allows for colour temperature variation from 'warm' to 'natural' white (3000-4000K).

SMART 1 CONTROLLER
Per la scelta del sistema di controllo andare a pagina 18

SMART 1 CONTROLLER
For the choice of control system go to page 18

MEC DRIVER
Per la scelta del sistema di alimentazione andare a pagina 18

MEC DRIVER
For the selection of the power supply system go to page 18

Moduli orizzontali
Horizontal modules

Moduli a giorno in alluminio spazzolato antigraffio di colore nero, installabili ad incastro sul profilo Sign.

Open modules made of black scratch-resistant brushed aluminium, which can be clicked onto the Sign profile.

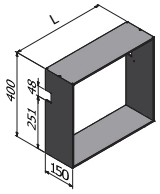

MODULI ORIZZONTALI 1 VANO

03	086SI401	300 x 400 x 150 mm
03	086SI402	450 x 400 x 150 mm
03	086SI403	600 x 400 x 150 mm

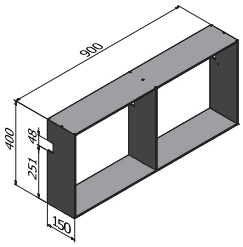

MODULI ORIZZONTALI 2 VANI

03	086SI404	900 x 400 x 150 mm

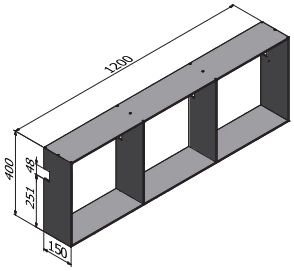

MODULI ORIZZONTALI 3 VANI

03	086SI405	1200 x 400 x 150 mm

Moduli verticali
Vertical modules

Moduli a giorno in alluminio spazzolato antigraffio di colore nero, installabili ad incastro sul profilo Sign.

Open modules made of black scratch-resistant brushed aluminium, which can be clicked onto the Sign profile.

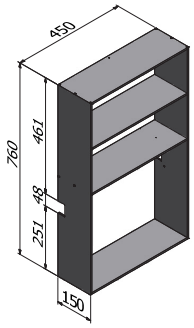

MODULI VERTICALI SUPERIORI 3 VANI

03	086SI411	300 x 760 x 150 mm
03	086SI412	450 x 760 x 150 mm
03	086SI413	600 x 760 x 150 mm
03	086SI414	900 x 760 x 150 mm

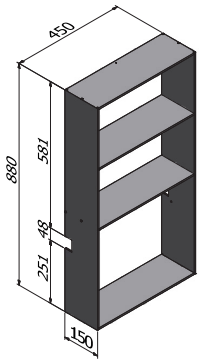

MODULI VERTICALI SUPERIORI 3 VANI

03	086SI421	300 x 880 x 150 mm
03	086SI422	450 x 880 x 150 mm
03	086SI423	600 x 880 x 150 mm
03	086SI424	900 x 880 x 150 mm

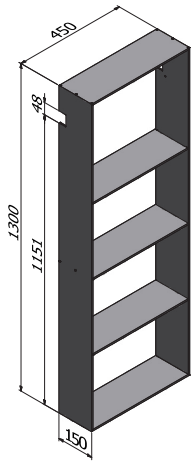

MODULI VERTICALI INFERIORI 4 VANI

03	086SI431	300 x 1300 x 150 mm
03	086SI432	450 x 1300 x 150 mm
03	086SI433	600 x 1300 x 150 mm
03	086SI434	900 x 1300 x 150 mm

Accessori
Accessories

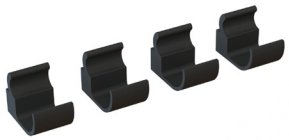

SET 4 GANCI

03	086SI460

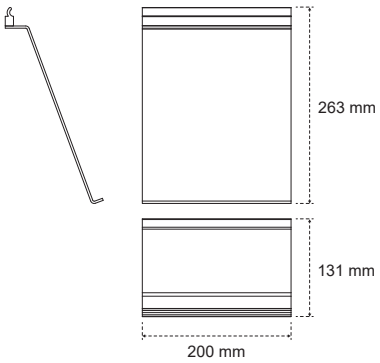

PORTA TABLET

03	086SI461

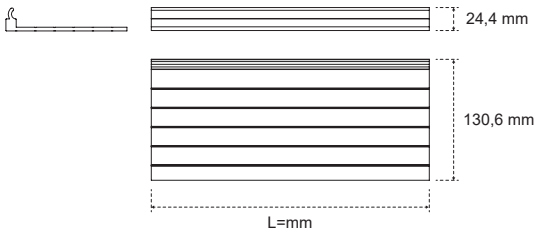

MENSOLE SIGN

03	086SI450	286 mm
03	086SI451	390 mm
03	086SI452	436 mm
03	086SI453	586 mm
03	086SI454	886 mm

Le mensole sono integrabili all'interno dei moduli a giorno.
The shelves can be integrated into the open modules.

Accessori cucina
Kitchen accessories

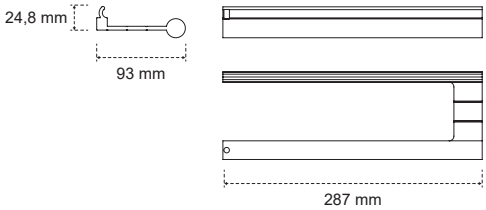

PORTA ROTOLO CARTA CUCINA

03 086SI462

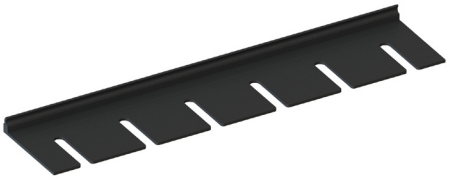

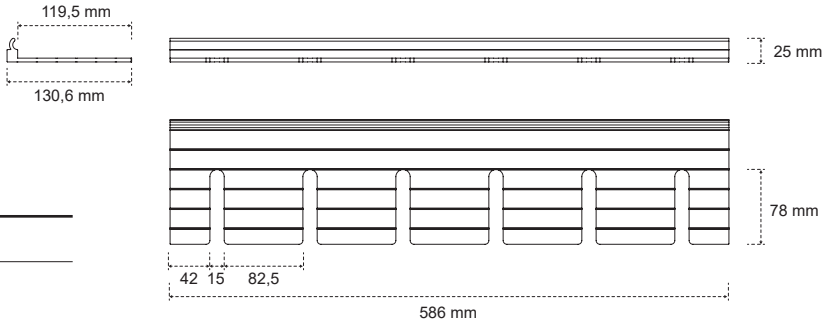

PORTA CALICI

03 086SI463

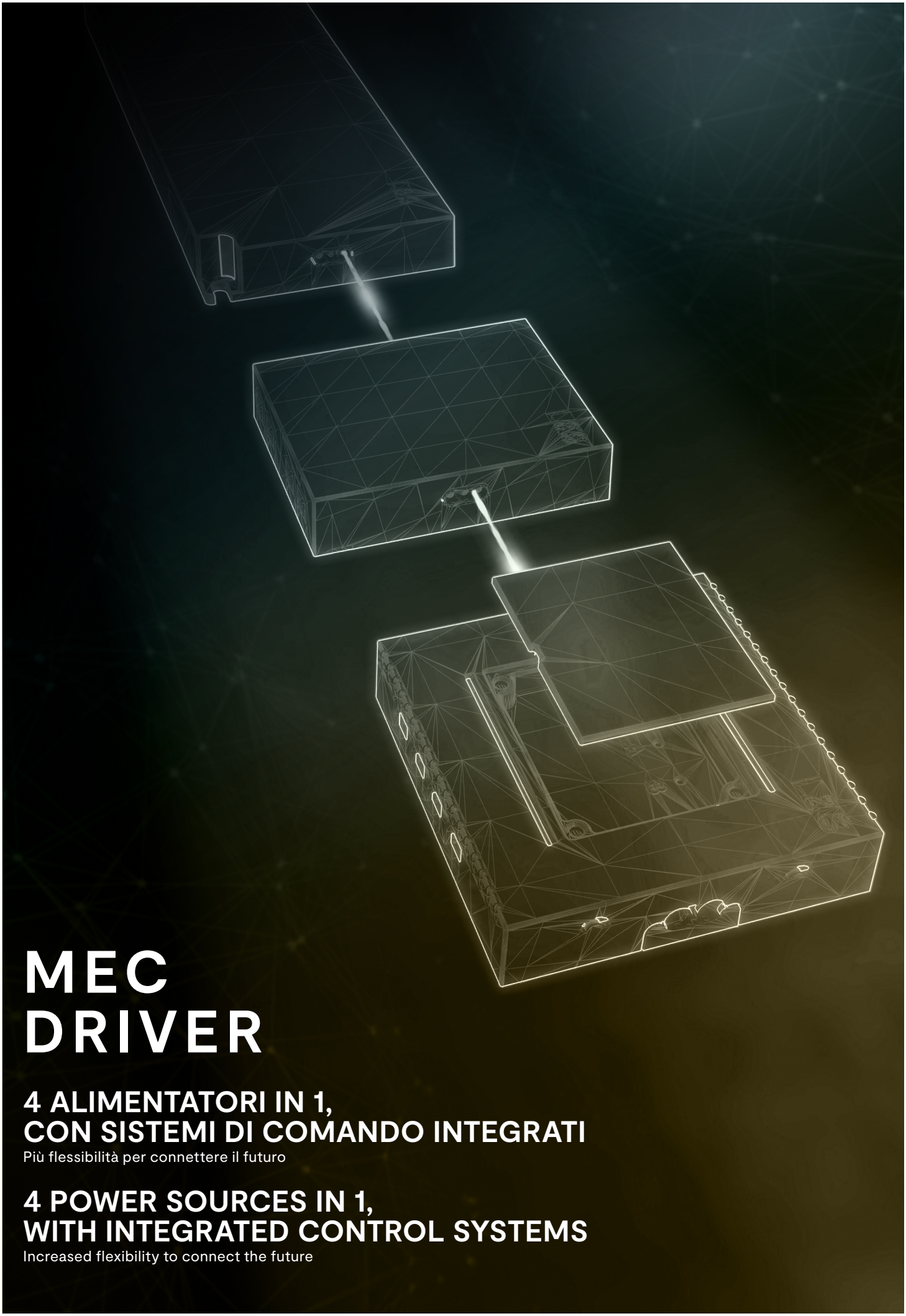

MEC DRIVER

4 ALIMENTATORI IN 1, CON SISTEMI DI COMANDO INTEGRATI

Più flessibilità per connettere il futuro

4 POWER SOURCES IN 1, WITH INTEGRATED CONTROL SYSTEMS

Increased flexibility to connect the future

UN DRIVER, INFINITE SOLUZIONI
SIA A 12 CHE 24 VDC

ONE DRIVER, ENDLESS OPTIONS
BOTH 12 AND 24 VDC

FUNZIONA SIA A 12VDC CHE 24VDC
IT WORKS BOTH 12VDC AND 24VDC

MULTITENSIONE
MULTI-VOLTAGE
Input: 100\240V AC Output: 12\24V DC

CERTIFICAZIONI INTERNAZIONALI
ALL LEADING INTERNATIONAL ACCREDITATIONS

CONTROLLO REMOTO
Via Wi-fi, Radio Frequenza (R.F.), Bluetooth, controlli vocali
REMOTE CONTROL
Connection via Wi-fi, Radio Frequency (R.F.), Bluetooth, Zigbee, voice control

Emotion Dual Color (3000K ÷ 4000K)

Compatibile con i controlli remoti Smart
Compatible with Smart remote controller

ON - OFF e dimmer
ON - OFF and dimming

Gestione del colore
Colour management

Connessione Bluetooth da smartphone
Bluetooth connection via smartphone

Mec Driver → Sign			Out (24 VDC)	N.out	Sorgente luminosa (&)	Features
Alimentazione	**Power Supply**					
Alimentatore · Sia 12 che 24 vdc · Multi certificato · Spessore 16mm · Differenti cavi di alimentazione	**Power Supply** · Both 12-24vdc · Multi certified · 16mm thickness · Different input plugs		18 W	24 V		100-240 V~ Input 100-240 V AC
			36 W	24 V		
			48 W	24 V		
			72 W	24 V		
			90 W	24 V		
			120 W	24 V		
Distribuzione	**Distribution**					
Distributore · Connessione luci con o senza controller a bordo	**Distributor** · Lights connection with or without controller onboard		Y Cable	24 V	2	EDC
			Module	24 V	8	EDC
Controllo	**Control**					
Smart 1 · Connessione luci · Controllo remoto · Radiofrequenza	**Smart 1** · Lights connection · Remote controller · Radiofrequency		EDC	24 V	8	EDC
Bluesmart · Connessione luci · Controllo remoto · Bluetooth · Radiofrequenza	**Bluesmart** · Lights connection · Remote controller · Bluetooth · Radiofrequency		EDC	24 V	4 ind.	EDC

MEC DRIVER

Modulo alimentatore
Power supply module

Il modulo di alimentazione è il cuore pulsante del sistema Mec Driver. Disponibile in sei tagli di potenza, può essere combinato con i moduli di distribuzione e controllo sia a 12 che a 24 V: questi, inseribili ad incastro, permettono di gestire al meglio il proprio sistema luci.

The power supply module is the heart of the Mec Driver system. Available in six power sizes, it can be combined with both 12 and 24 V distribution and control modules: these, which can be docked to the power supply module, allow you to better manage your lighting system.

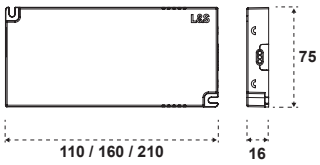

ALIMENTATORE	POWER	OUTPUT	DIMENSIONI	codice code
12591340100	18 W	24 V DC	110 x 75 x 16 mm	08618000
12591350100	36 W	24 V DC	160 x 75 x 16 mm	08618001
12591360100	48 W	24 V DC	160 x 75 x 16 mm	08618002
12591370100	72 W	24 V DC	210 x 75 x 16 mm	08618003
12591380100	90 W	24 V DC	210 x 75 x 16 mm	08618004
12591390100	120 W	24 V DC	210 x 75 x 16 mm	08618005

Cavo di alimentazione
Power cable

Il modulo alimentatore supporta una tensione in ingresso di 100-240 V AC, per un utilizzo su scala globale; i cavi di alimentazione, venduti separatamente, consentono di scegliere la tipologia di spina adatta al proprio mercato di riferimento.

The power supply module supports an input voltage of 100-240 V AC, for use on a global scale; the power cables, sold separately, allow you to choose the type of plug suitable for your market.

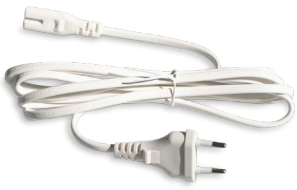

CAVO ALIMENTAZIONE	PLUG	TIPO	DIMENSIONI	codice code
12606690100		USA/CANADA	2 m	08618021
12606710100		EU	2 m	08618020

DISTRIBUTOR

Cavo a Y
Y cable

Il cavo a Y, permette di collegare due lampade direttamente al modulo di alimentazione.

The Y cables, allows two lamps to be connected directly to the power supply module.

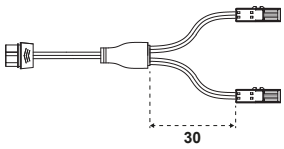

DISTRIBUTOR	WAYS	OUTPUT	codice code
126606840000	2	Max 48 W-2 A Total output	08618027

Modulo
Module

Il modulo distributore, consente di collegare fino a 8 lampade al modulo alimentatore. I moduli possono essere integrati con altri moduli di distribuzione o controllo purché si mantenga la stessa tensione in uscita.

The distributor module, allows up to 8 lamps to be connected to the power supply module. The modules can be integrated with other distribution or control modules as long as the same output voltage is maintained.

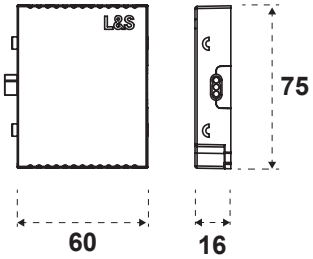

DISTRIBUTOR	WAYS	OUTPUT	codice code
24600140100	8	Max 5 A total, max 3 A/output	08618025

SMART 1

Controller
Controller

Controller wireless touch. Controlla le luci sia per funzioni di dimmerazione dell'intensità luminosa, che di cambio della termperatura colore.

Wireless touch controller. It controls the lights both for dimming the light intensity and for changing the colour temperature.

- **On/Off - Dimmerazione - Gestione del colore**
- **20 m portata all'interno di edifici**
- **Batteria CR2450 (3 anni di durata)**

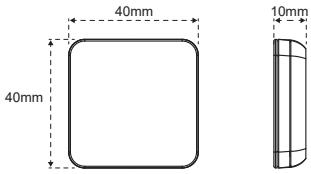

SMART 1 CONTROLLER	TIPO	codice code
03 24201640300	EDC	08618034

SMART 1

Modulo
Module

Il modulo Smart 1 consente di controllare simultaneamente fino a 8 lampade in uscita con i telecomandi della linea Smart 1 Controller.

The Smart 1 module allows you to simultaneously control up to 8 output lamps with the Smart 1 Controller.

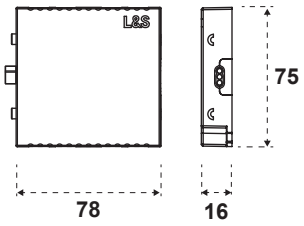

SMART 1	TIPO	INPUT	WAYS	codice code
24201880100	EDC	24 V DC	8	08618031

SMART 1
Controller

BLUESMART

Modulo
Module

Il modulo Bluesmart consente di controllare individualmente fino a 4 lampade in uscita tramite l'apposita app, scaricabile gratuitamente da App Store e Google Play.

The Bluesmart module allows you to individually control up to 4 output lamps using the Bluesmart app, which can be downloaded for free from the App Store and Google Play.

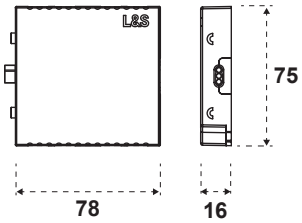

BLUESMART	TIPO	INPUT	WAYS	codice code
24201770100	EDC	24 V DC	4	08618030

Mobile App

DEVICE SETTING
Consente di visualizzare i dispositivi connessi suddivisi in zone.
Displays the connected devices divided into zones.

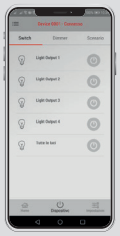

SWITCH MODE
Consente di selezionare, accendere o spegnere le singole zone.
Allows you to select, switch on or off individual zones.

DIMMER MODE
Consente di regolare l'intensità luminosa di ogni singola lampada.
Allows you to adjust the light intensity of each individual lamp.

SCENARIO MODE
Consente di gestire fino a 4 diversi scenari da configurare con le impostazioni preferite.
It allows you to manage up to 4 different scenarios to configure with your preferred settings.

WHITE MODE
Nelle versioni EDC, consente di selezionare la temperatura di colore di ogni singola lampada.
In the EDC versions, it allows you to select the color temperature of each individual lamp.

Ogni controller e sensore della linea *Smart* può controllare fino a 6 moduli.
Each controller and sensors in the *Smart* line can control up to 6 modules.

Schemi Montaggio
Assembly diagrams

In fase di montaggio si può scegliere il lato di fuoriuscita dei connettori led.
Per evitare che gli stessi rimangano a vista consigliamo l'utilizzo di uno schienale o di veicolarne l'uscita in prossimità di un fianco a battuta. (Vedi schemi riportati a seguire)

During the assembly phase, you can choose the side of the LED connectors.
To prevent them from remaining visible, we recommend the use of a backrest or to convey the exit in the vicinity of a stop flank. (See diagrams below)

ESEMPI DI APPLICAZIONE LATO FIANCO A BATTUTA
EXAMPLES OF APPLICATION ON THE SIDE-TO-STOP SIDE

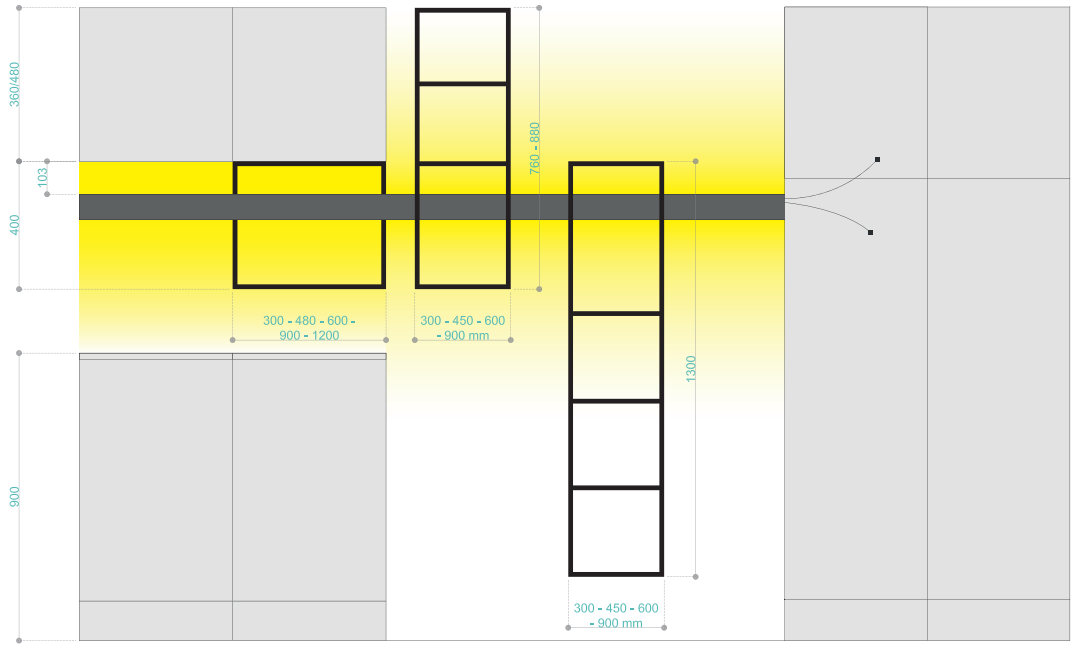

Esempio di applicazione in cucina
Example of application in the kitchen
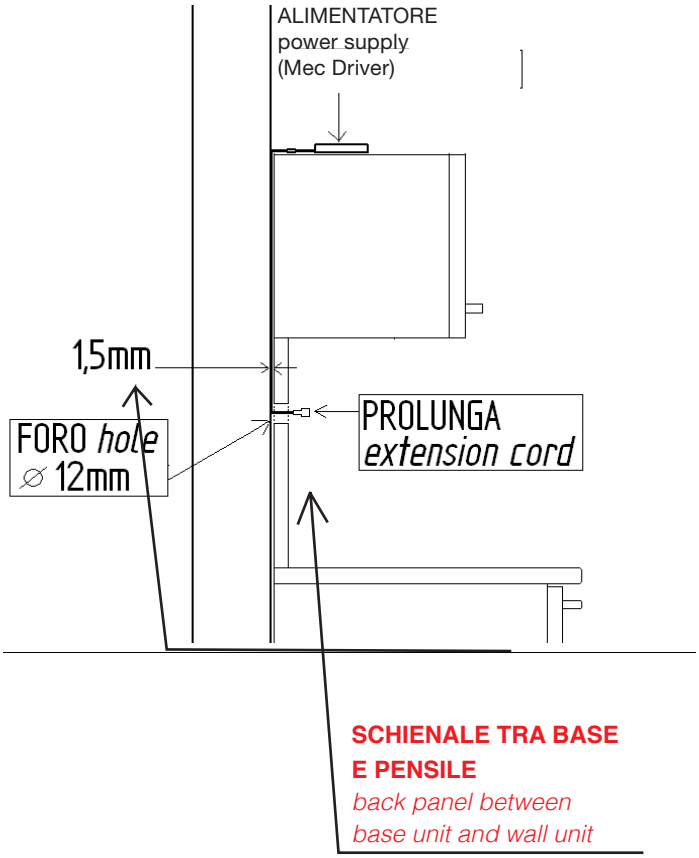
ESEMPI DI APPLICAZIONE LATO FIANCO CON SCHIENALE
APPLICATION EXAMPLES SIDE SIDE WITH BACK PANEL